LV

LATVIEŠU
(Oriģinālās instrukcijas tulkojums)

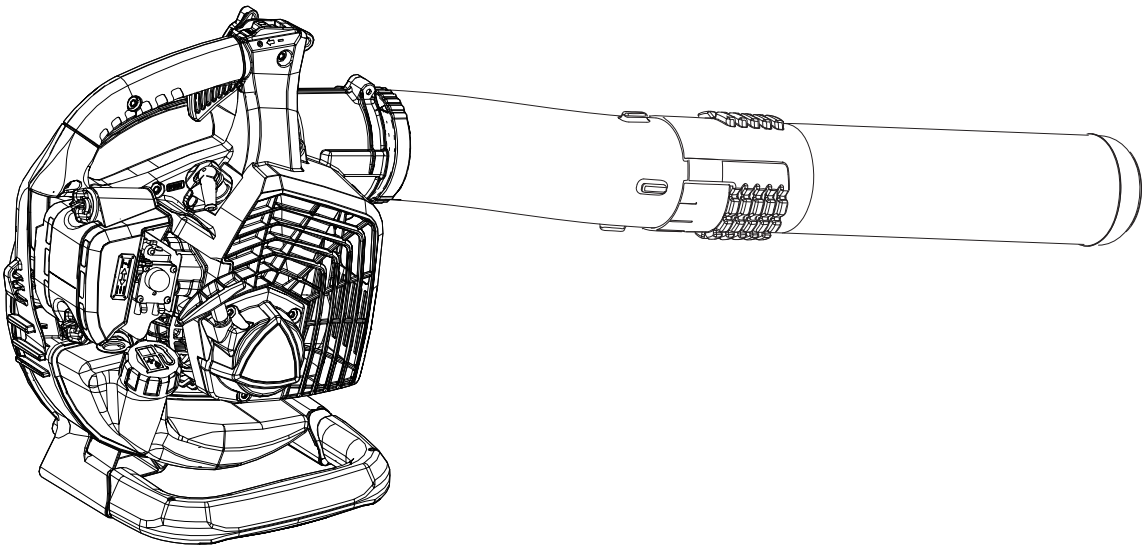

OPERATORA ROKASGRĀMATA
DZINĒJA PŪTĒJS
PB-2620

⚠BRĪDINĀJUMS

RŪPĪGI IZLASIET NORĀDĪJUMUS UN IEVĒROJIET DROŠAS LIETOŠANAS NOTEIKUMUS.
PRETĒJĀ GADĪJUMĀ VAR TIKT IZRAISĪTI NOPIETNI SAVAINOJUMI.

Svarīga informācija

Pirms izstrādājuma lietošanas obligāti izlasiet operatora rokasgrāmatu.

❍ Šī izstrādājuma paredzētais lietojums
- ECHO motorizētie pūtēji ir paredzēti dažāda veida gružu, tostarp kritušo lapu, aizpūšanai.
- Šo iekārtu drīkst izmantot tikai iepriekš norādītajam mērķim.

❍ Izstrādājuma lietotāji
- Nelietojiet šo izstrādājumu, pirms neesat rūpīgi izlasījis lietotāja rokasgrāmatu un pilnībā izpratis tās saturu.
- Šo izstrādājumu nedrīkst lietot personas, kuras nav rūpīgi izlasījušas lietotāja rokasgrāmatu, ir saaukstējušās vai nogurušas, vai kuru fiziskais stāvoklis ir kā citādi novājināts, kā arī bērni.
- Ņemiet vērā, ka operators ir atbildīgs par negadījumiem vai apdraudējumiem, kas ir saistīti ar citām personām vai to īpašumu.

❍ Informācija par operatora rokasgrāmatu
- Šajā rokasgrāmatā ir ietverta nepieciešamā informācija par izstrādājuma montāžu, lietošanu un apkopi. Rūpīgi izlasiet rokasgrāmatu un izprotiet tās saturu.
- Vienmēr glabājiet rokasgrāmatu viegli pieejamā vietā.
- Ja esat nozaudējis rokasgrāmatu vai tā ir bojāta un vairs nav lasāma, lūdzu, iegādājieties jaunu rokasgrāmatu no vietējā ECHO IZPLATĪTĀJA.
- Šajā rokasgrāmatā tiek izmantotas SI sistēmas (starptautiskās mērvienību sistēmas) mērvienības. Iekavās norādītie skaitļi ir sniegti uzziņas nolūkā, un dažos gadījumos, iespējams, var rasties nelielas pārrēķināšanas kļūdas.

❍ Izstrādājuma izīrēšana vai nodošana citai personai
- Ja šajā rokasgrāmatā aprakstīto izstrādājumu aizdodat kādam, nodrošiniet, lai persona, kas aizņemas izstrādājumu un strādā ar to, kopā ar izstrādājumu saņemtu arī lietotāja rokasgrāmatu. Ja izstrādājumu nododat citai personai, kopā ar izstrādājumu nododiet arī operatora rokasgrāmatu.

❍ Uzziņas
- Lai saņemtu informāciju par izstrādājumu, materiālu un detaļu iegādi, remontu un citām līdzīgām tēmām, lūdzu, sazinieties ar vietējo ECHO IZPLATĪTĀJU.

❍ Paziņojumi
- Šīs rokasgrāmatas saturs var tikt mainīts bez iepriekšēja brīdinājuma izstrādājuma uzlabošanas nolūkā. Daži no izmantotajiem attēliem var atšķirties no reālā izstrādājuma, lai sniegtu precīzāku skaidrojumu.
- Lai lietotu šo izstrādājumu, ir jāveic dažu daļu montāža.
- Ja jums rodas jebkādas neskaidrības vai bažas, lūdzu, sazinieties ar vietējo ECHO IZPLATĪTĀJU.

Ražotājs

YAMABIKO CORPORATION

1-7-2 SUEHIROCHO, OHME, TOKYO 198-8760, JAPĀNA

Pilnvarotais pārstāvis Eiropā

CERTIFICATION EXPERTS B.V.

P.O. box 5047, Merwedeweg 2, 3621 LR Breukelen, Nīderlande

Satura rādītājs

Izstrādājuma droša lietošana 4
Brīdinājuma paziņojumi 4
Citi apzīmējumi 4
Simboli 4
Drošības simbolu etiķetes atrašanās vieta 6
Izmantojot degvielu 7
Izmantojot dzinēju 8
Apiešanās ar izstrādājumu 9
Iepakotā satura saraksts 12
Apraksts 13
Sagatavošanās darbam 14
Montāža 14
Degvielas sagatavošana 15
Darbības ar dzinēju 16
Dzinēja iedarbināšana 16
Dzinēja apturēšana 17
Lietošana 18
Pūtēja lietošana 18
Apkope un uzturēšana 19
Apkopes norādījumi 19
Apkope un uzturēšana 19
Problēmu novēršanas tabula 24
Ilgtermiņa uzglabāšana (30 dienas vai ilgāk) 25
Tehniskie dati 26
Atbilstības deklarācija 27

Izstrādājuma droša lietošana

Pirms izstrādājuma lietošanas noteikti izlasiet šo sadaļu.

- **Šajā sadaļā sniegtajos piesardzības pasākumu aprakstos ir ietverta svarīga drošības informācija. Lūdzu, rūpīgi ievērojiet šos piesardzības pasākumus.**
- **Izlasiet arī rokasgrāmatas pamattekstā ietvertos piesardzības pasākumu aprakstus.**

Ar simbolu [romba simbols] ir apzīmēts to seku apraksts, kas var rasties piesardzības pasākuma neievērošanas gadījumā.

Brīdinājuma paziņojumi

Izmantojot tālāk norādītos brīdinājuma paziņojumus, šajā rokasgrāmatā un uz izstrādājuma ir norādītas situācijas, kurās lietotājs vai citas personas ir pakļauti savainojumu gūšanas riskam. Lai nodrošinātu drošu izstrādājuma lietošanu, noteikti izlasiet un rūpīgi ievērojiet šos paziņojumus.

⚠BĪSTAMI	⚠ BRĪDINĀJUMS	⚠ UZMANĪBU!
Ar šo simbolu, kuram seko vārds **"BĪSTAMI"**, tiek apzīmēta darbība vai nosacījums, kas izraisīs lietotāja un tuvumā esošo personu smagus savainojumus vai nāvi.	Ar šo simbolu, kuram seko vārds **"BRĪDINĀJUMS"**, tiek apzīmēta darbība vai nosacījums, kas var iztaisīt lietotāja un tuvumā esošo personu smagus savainojumus vai nāvi.	Ar vārdu **„UZMANĪBU!"** tiek apzīmēta potenciāli bīstama situācija, kas, ja netiek novērsta, var izraisīt vieglas vai vidēji smagas traumas.

Citi apzīmējumi

Papildus brīdinājuma paziņojumiem šajā rokasgrāmatā tiek lietoti tālāk norādītie paskaidrojuma simboli.

	Ar pārsvītrota apļa simbolu tiek apzīmēts norādītās darbības aizliegums.	**PIEZĪME** Šajā rāmītī ietvertajā ziņojumā ir sniegti padomi par izstrādājuma lietošanu, uzturēšanu un apkopi.	**SVARĪGI** Rāmītī ietvertajā un ar vārdu **"SVARĪGI"** apzīmētajā tekstā ir ietverta svarīga informācija par šajā rokasgrāmatā aprakstītā izstrādājuma lietošanu, pārbaudi, apkopi un uzglabāšanu.

Simboli

Šajā rokasgrāmatā un uz izstrādājuma tiek lietoti vairāki skaidrojuma simboli. Lūdzu, pārliecinieties, ka pilnībā izprotat katra simbola nozīmi.

Simbola forma	Simbola apraksts/lietojums	Simbola forma	Simbola apraksts/lietojums
	Rūpīgi izlasīt operatora rokasgrāmatu		Benzīna un eļļas maisījums
	Lietojiet acu, ausu un galvas aizsarglīdzekļus		Iztukšošanas pūslītis (sākotnējās dzinēja uzpildes mehānisms)
	Drošība/brīdinājums		Apturēšana ārkārtas gadījumā
	Pirkstu nogriešanas risks		Karburatora regulēšana — tukšgaita
	Nelietojiet izstrādājumu slikti ventilētās vietās		Droseļvārsta regulators "Auksta dzinēja iedarbināšana" pozīcija (droseļvārsts ir aizvērts)

Simbola forma	Simbola apraksts/lietojums	Simbola forma	Simbola apraksts/lietojums
	Aizdegšanās risks		Droseļvārsta regulators “Darbināšanas” pozīcija (droseļvārsts ir atvērts)
	Sargieties no elektrotraumas	LWA 108dB	Garantētais skaņas intensitātes līmenis
Ignition ON I OFF O	Aizdedze ieslēgšana/izslēgšana		Karstas virsmas — apdegumu gūšanas risks
	Dzinēja iedarbināšana	360° 15m (50ft)	Citas personas nedrīkst atrasties tuvāk par 15 m
	Sargieties no izmestiem priekšmetiem		

Drošības simbolu etiķetes atrašanās vieta

- Šajā rokasgrāmatā aprakstītajam izstrādājumam ir piestiprināta tālāk redzamā drošības simbolu etiķete. Pirms izstrādājuma lietošanas pārliecinieties, ka izprotat drošības simbolu etiķetes nozīmi.
- Ja nodiluma vai bojājumu dēļ drošības simbolu etiķete ir kļuvusi nesalasāma vai tā ir atlīmējusies no nozaudēta, lūdzu, iegādājieties jaunu drošības simbolu etiķeti no vietējā ECHO IZPLATĪTĀJA un piestipriniet to tālāk redzamajā attēlā norādītajā vietā. Etiķetei vienmēr ir jābūt salasāmai.

1. Drošības simbolu etiķete (daļas numurs X505010760)

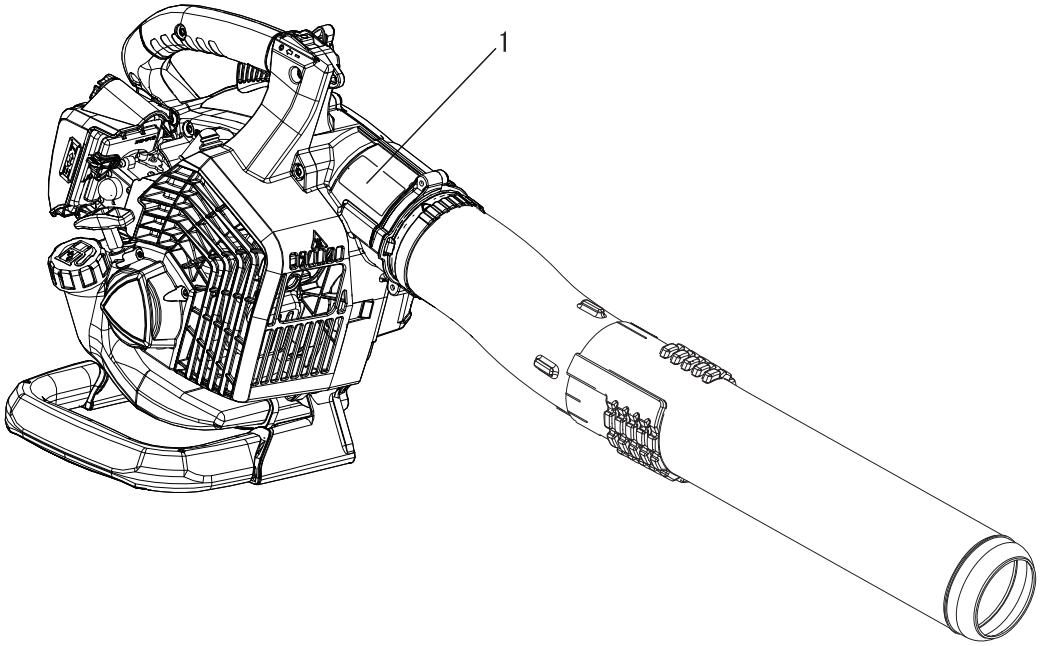

Izmantojot degvielu

⚠ BĪSTAMI

Aizliegums veikt degvielas uzpildi uguns tuvumā

Degviela ir viegli uzliesmojoša viela, tāpēc nepareiza rīcība ar to rada aizdegšanās risku. Sajaucot un uzglabājot degvielu, kā arī rīkojoties ar to, ievērojiet īpašu piesardzību, lai neizraisītu smagus savainojumus. Noteikti ievērojiet tālāk sniegtos norādījumus.

- **Veicot degvielas uzpildi, nesmēķējiet un uzpildes vietas tuvumā neturiet atklātu liesmu.**
- **Neveiciet degvielas uzpildi, ja dzinējs ir sakarsis vai darbojas.**
- ◆ Pretējā gadījumā degviela var uzliesmot un izraisīt aizdegšanos, radot apdegumus.

Informācija par degvielas trauku un degvielas uzpildes vietu

- **Lietojiet apstiprinātu degvielas trauku.**
- **Degvielas tvertnēs un kannās var veidoties paaugstināts spiediens.**
  Vienmēr lēni atveriet degvielas tvertņu vāciņus, lai nodrošinātu spiediena izlīdzināšanos.
- **NEKĀDĀ GADĪJUMĀ neveiciet degvielas tvertņu uzpildi iekštelpās.**
  VIENMĒR veiciet degvielas tvertņu uzpildi ārpus telpām vietā, kur zemes virsmai nav seguma.

Degvielas noplūžu radīts aizdegšanās risks

Veicot degvielas uzpildi, ievērojiet tālāk norādītos piesardzības pasākumus.

- **Uzpildot degvielu, nepieļaujiet, ka degvielas līmenis sasniedz degvielas tvertnes atveri. Uzpildiet degvielu līdz ieteicamajam līmenim (līdz degvielas tvertnes pleca līmenim).**
- **Saslaukiet pārmērīgas uzpildes dēļ pārplūdušo vai izlijušo degvielu.**
- **Pēc degvielas uzpildes cieši pievelciet degvielas tvertnes vāciņu.**
- ◆ Izlijusi degviela var uzliesmot, izraisot aizdegšanos un apdegumus.

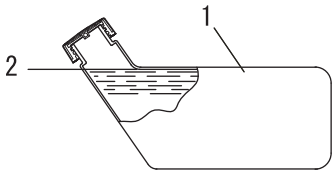

1. degvielas tvertne
2. Pleca līmenis

Aizliegums iedarbināt dzinēju vietā, kur tika veikta degvielas uzpilde

- **Dzinēju nedrīkst iedarbināt vietā, kur veicāt degvielas uzpildi. Pirms dzinēja iedarbināšanas pārvietojieties vismaz 3 m attālumā no vietas, kur veicāt degvielas uzpildi.**
- ◆ Degvielas uzpildes laikā izplūdusī degviela var uzliesmot, izraisot aizdegšanos.

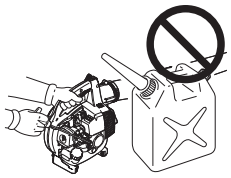

Degvielas noplūžu radīts aizdegšanās risks

- **Pēc degvielas uzpildes noteikti pārbaudiet degvielas cauruli, degvielas sistēmas blīves un zonu ap degvielas tvertnes vāciņu, lai pārliecinātos, vai šajās vietās nav radusies degvielas noplūde.**
- **Ja konstatējat degvielas noplūdes, nekavējoties pārtrauciet izstrādājuma lietošanu un sazinieties ar vietējo ECHO IZPLATĪTĀJU, lai veiktu izstrādājuma remontu.**
- ◆ Jebkura degvielas noplūde var izraisīt aizdegšanos.

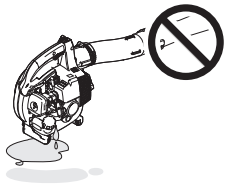

Izmantojot dzinēju

⚠ BRĪDINĀJUMS

Dzinēja iedarbināšana

Iedarbinot dzinēju, noteikti veiciet tālāk norādītos piesardzības pasākumus.

- **Pārbaudiet, vai visi uzgriežņi un skrūves ir stingri pievilktas.**
- **Pārbaudiet, vai nav radusies degvielas noplūde.**
- **Novietojiet izstrādājumu uz līdzenas virsmas labi vēdināmā vietā.**
- **Nodrošiniet, lai ap izstrādājumu būtu pietiekami daudz brīvas vietas un tā tuvumā neatrastos cilvēki vai dzīvnieki.**
- **Novāciet šķēršļus, ja tādi ir.**
- **Pārvietojiet droseles sviru iedarbināšanas/darba stāvoklī un iedarbiniet dzinēju.**
- **Iedarbinot dzinēju, cieši piespiediet izstrādājumu pie zemes.**

◆ Pretējā gadījumā var rasties negadījums, trauma vai pat letāls iznākums.

Pārbaudiet, vai pēc dzinēja iedarbināšanas nerodas neparastas vibrācijas un skaņas.

- **Pēc dzinēja iedarbināšanas pārbaudiet, vai nerodas neparastas vibrācijas vai skaņas. Ja tiek konstatēta neparasta vibrācija vai skaņa, nelietojiet izstrādājumu. Sazinieties ar vietējo ECHO IZPLATĪTĀJU, lai veiktu izstrādājuma remontu.**

◆ Ar nokritušām vai nolūzušām daļām saistīti negadījumi var radīt savainojumus vai smagas traumas.

Izstrādājumam darbojoties, nepieskarieties karstām vai zem augsta sprieguma esošām daļām

Izstrādājuma darbības laikā un kādu laiku pēc izstrādājuma izslēgšanas nepieskarieties uzskaitītajām karstajām vai zem augsta sprieguma esošām daļām.

- **Klusinātājs, cilindrs un citas augstai temperatūrai pakļautās daļas.**

◆ Pieskaroties karstām daļām, varat gūt apdegumus.

- **Aizdedzes svece, aizdedzes sveces vads un citas augstam spriegumam pakļautās sastāvdaļas**

◆ Izstrādājuma darbības laikā, pieskaroties zem augsta sprieguma esošai sastāvdaļai, var tikt gūta elektrotrauma.

Drošība kā prioritāte aizdegšanās vai piedūmojuma gadījumā

- **Ja pamanāt liesmas dzinējā vai dūmi izplūst nevis no izplūdes atveres, bet no cituriene, vispirms pārvietojieties drošā attālumā no izstrādājuma, lai izvairītos no traumām.**
- **Izmantojot lāpstu, uzberiet liesmām smiltis vai citu tamlīdzīgu materiālu, lai nepieļautu uguns izplatīšanos, vai nodzēsiet uguni, izmantojot ugunsdzēsības aparātu.**

◆ Paniska rīcība var izraisīt uguns izplatīšanos un citu bojājumu paplašināšanos.

Izplūdes gāzes ir toksiskas

- **Dzinēja izplūdes gāzes satur toksiskas vielas. Nelietojiet izstrādājumu telpās, siltumnīcās ar plastmasas sienām vai citās slikti vēdināmās vietās.**
- **Ja darbs tiek veikts mājas tuvumā, nestrādājiet tuvu atvērtam logam. Pretējā gadījumā izplūdes gāzes var iekļūt mājā.**

◆ Izplūdes gāzes var izraisīt saindēšanos.

Dzinēja izslēgšana, veicot izstrādājuma pārbaudi vai apkopi

Veicot izstrādājuma pārbaudi un apkopi pēc tā lietošanas, izpildiet tālāk norādītos piesardzības pasākumus.

- **Izslēdziet dzinēju un nemēģiniet veikt izstrādājuma pārbaudi vai apkopi, kamēr dzinējs nav atdzisis.**

◆ Pretējā gadījumā var rasties apdegumi.

- **Pirms pārbaužu un apkopes veikšanas noņemiet aizdedzes sveces uzmavu.**

◆ Ierīces nejauša ieslēgšanās var izraisīt negadījumu.

Aizdedzes sveces pārbaude

Veicot aizdedzes sveces pārbaudi, veiciet tālāk norādītos piesardzības pasākumus.

- **Ja elektrodi vai spailes ir nolietoti vai ja keramiskās daļas ir saplaisājušas, nomainiet šīs daļas pret jaunām.**
- **Dzirksteles rašanās pārbaude (lai pārbaudītu, vai aizdedzes svece rada dzirksteli) ir jāveic speciālistam. Lūdzu, vērsieties pie vietējā ECHO IZPLATĪTĀJA.**
- **Dzirksteles pārbaudi nedrīkst veikt aizdedzes sveces atveres tuvumā.**
- **Dzirksteles pārbaudi nedrīkst veikt vietās, kur ir izlijusi degviela vai gaisā ir ugunsnedrošas gāzes.**
- **Nepieskarieties aizdedzes sveces metāla daļām.**

◆ Aizdedzes svece var izraisīt aizdegšanos vai elektrotraumu.

Apiešanās ar izstrādājumu

Vispārīgi piesardzības pasākumi

⚠ BRĪDINĀJUMS

Operatora rokasgrāmata

- **Lai nodrošinātu pareizu darbību, pirms izstrādājuma lietošanas noteikti rūpīgi izlasiet lietotāja rokasgrāmatu.**
- ◆ Pretējā gadījumā var rasties negadījums vai smaga trauma.

Aizliegums izmantot izstrādājumu citiem mērķiem, izņemot paredzēto pielietojumu

- **Izstrādājumu nedrīkst lietot citiem mērķiem, izņemot lietotāja rokasgrāmatā aprakstītos.**
- ◆ Pretējā gadījumā var rasties negadījums vai smaga trauma.

Izstrādājuma pārveidošanas aizliegums

- **Izstrādājumu nedrīkst pārveidot.**
- ◆ Pretējā gadījumā var rasties negadījums vai smaga trauma. Ražotāja sniegtā garantija neattiecas uz darbības traucējumiem, ko izraisījusi izstrādājuma pārveidošana.

Aizliegums lietot izstrādājumu, kuram nav veikta pārbaude vai apkope

- **Izstrādājumu drīkst lietot tikai gadījumā, ja ir veikta tā pārbaude un apkope. Obligāti nodrošiniet, lai regulāri tiktu veikta izstrādājuma pārbaude un apkope.**
- ◆ Pretējā gadījumā var rasties negadījums vai smaga trauma.

Izstrādājuma izīrēšana vai nodošana citai personai

- **Ja izstrādājums tiek izīrēts citai personai, nodrošiniet, lai šī persona kopā ar izstrādājumu saņemtu arī operatora rokasgrāmatu.**
- **Ja izstrādājumu nododat citai personai, kopā ar izstrādājumu nododiet arī operatora rokasgrāmatu.**
- ◆ Pretējā gadījumā var rasties negadījums vai smaga trauma.

Pasākumi traumas gūšanas gadījumā

Veiciet pasākumus, lai sagatavotos negadījuma vai traumu gūšanas gadījumam (kas ir maz ticams).

- **Pirmās palīdzības aptieciņa**
- **Dvieļi un salvetes (lai apturētu asiņošanu)**
- **Svilpe vai mobilais tālrunis (lai lūgtu palīdzību citiem cilvēkiem)**
- ◆ Ja nespējat sniegt pirmo palīdzību vai lūgt palīdzību citiem cilvēkiem, traumas stāvoklis var pasliktināties.

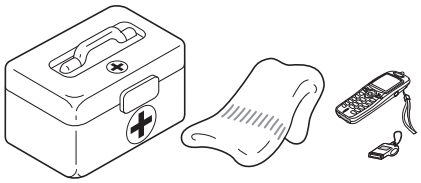

Izstrādājuma droša lietošana

Ar lietošanu saistītie piesardzības pasākumi

⚠ BRĪDINĀJUMS

Izstrādājuma lietotāji

Izstrādājumu nedrīkst lietot:

- ❍ **nogurušas personas;**
- ❍ **personas alkohola reibumā;**
- ❍ **personas, kuras lieto medikamentus;**
- ❍ **grūtnieces;**
- ❍ **personas, kurām ir novājināts fiziskais stāvoklis;**
- ❍ **personas, kuras nav izlasījušas operatora rokasgrāmatu;**
- ❍ **bērni.**

- ◆ Šo norādījumu neievērošana var izraisīt negadījumu.
- ❍ Šī izstrādājuma aizdedzes sistēmas darbības laikā tiek radīts elektromagnētiskais lauks. Magnētiskie lauki var izraisīt elektrokardiostimulatora darbības traucējumus vai atteici. Lai mazinātu veselības apdraudējumu, elektrokardiostimulatoru lietotājiem pirms šī izstrādājuma lietošanas ieteicams konsultēties ar ārstējošo ārstu un elektrokardiostimulatora ražotāju.

Lietošanas un ekspluatācijas vide

- ❍ **Nelietojiet izstrādājumu vietās, kur nevarat nodrošināt stabilu kāju atbalstu, piemēram, stāvās nogāzēs vai vietās, kur tikko ir lijis, jo šādās vietās ir bīstami slidena virsma.**
- ❍ **Nelietojiet izstrādājumu naktī vai tumšās vietās, kur ir ierobežota redzamība.**
- ◆ Kritiens, slīdēšana vai izstrādājuma nepareiza lietošana var radīt smagu traumu.

Bīstamā zona 15 m rādiusā

Apgabals 15 m rādiusā ap izstrādājumu ir uzskatāms par bīstamo zonu. Strādājot ar izstrādājumu, rūpīgi ievērojiet tālāk norādītos piesardzības pasākumus.

- ❍ **Nepieļaujiet bērnu, citu personu un mājdzīvnieku atrašanos bīstamajā zonā.**
- ❍ **Ja kāds cits ienāk bīstamajā zonā, izslēdziet dzinēju.**
- ❍ **Tuvojoties izstrādājuma lietotājam, pirms ienākšanas bīstamajā zonā brīdiniet lietotāju par savu klātbūtni, piemēram, metot zarus, un pēc tam pārbaudiet, vai dzinējs ir izslēgts.**
- ❍ **Ja izstrādājumu lieto vairākas personas, jāvienojas par savstarpējās saziņas veidu un jāstrādā vismaz 15 m attālumā vienam no otra.**
- ◆ Izmesti priekšmeti var radīt smagus savainojumus operatoram vai tuvumā esošiem cilvēkiem.

Izstrādājuma lietošana

Lietojot izstrādājumu, īpaši rūpīgi ievērojiet tālāk norādītos piesardzības pasākumus.

- ❍ **Nepieļaujiet, ka darba vietā atrodas dzīvnieki vai personas, kuras nav saistītas ar veikto darbu.**
- ❍ **Nevērsiet pūtēja cauruli pret cilvēkiem vai dzīvniekiem.**
- ❍ **Nelietojiet izstrādājumu vietās, kur nevarat nodrošināt stabilu kāju atbalstu.**
- ❍ **Cieši satveriet rokturi.**
- ❍ **Nelietojiet izstrādājumu vēlu vakarā vai agri no rīta, lai ar troksni netraucētu kaimiņus.**
- ◆ Šo norādījumu neievērošana var izraisīt negadījumu vai savainojumus.

Dzinēja izslēgšana pārvietojoties

Ja iepriekš aprakstītajās situācijās pārvietojāties apkārt, izslēdziet dzinēju.

- ❍ **Pārvietojoties uz darba vietu**
- ❍ **Pārvietojoties uz citu vietu, kamēr strādājat**
- ❍ **Pametot vietu, kurā strādājāt**
- ◆ Šo piesardzības pasākumu neievērošana var izraisīt apdegumus vai smagus savainojumus.
- ❍ **Transportējot šo produktu automobilī, iztukšojiet degvielas tvertni, novietojiet produktu vertikālā pozīcijā un nostipriniet to, lai novērstu produkta kustēšanos.**
- ◆ Ja izstrādājuma degvielas tvertnē ir degviela, izstrādājuma pārvietošana ar automašīnu var izraisīt aizdegšanos.

Ievērojiet piesardzību, lai ventilatorā neierautu objektus

- ❍ **Ievērojiet piesardzību, lai ventilatorā neierautu matus.**
- ◆ Ventilatoram sūknējot gaisu, jūsu roka vai kāds objekts var tajā tikt ierauts, kas var radīt nopietnus ievainojumus.

Vibrācija un aukstums

Tiek uzskatīts, ka slimību ar nosaukumu Reino sindroms, kas bojā atsevišķu cilvēku rokas pirkstus, izraisa aukstums un vibrācija. Vibrācijas un aukstuma iedarbība var izraisīt pirkstu tirpšanu un dedzinošu sajūtu tajos, kam seko ādas krāsas zudums un nejutīgums.
Ieteicams stingri ievērot tālāk minētos piesardzības pasākumus, jo nav zināma minimālā ietekme, kas izraisa saslimšanu.

- ❍ **Rūpējieties par ķermeņa siltumu, īpašu uzmanību pievēršot galvai un kaklam, pēdām un potītēm, kā arī plaukstām un to locītavām.**
- ❍ **Lai nodrošinātu atbilstošu asins cirkulāciju, bieži pārtrauciet darbu un izpildiet enerģiskus roku vingrinājumus, kā arī nesmēķējiet.**
- ❍ **Ierobežojiet lietošanas ilgumu.**
  Mēģiniet dienā ieplānot tādus darbus, kuru veikšanai nav nepieciešama pūtēja un cita rokās turama elektroaprīkojuma darbināšana.
- ❍ **Ja rodas nepatīkams pirkstu apsārtums un pietūkums, kam seko pirkstu ādas nobālēšana un to nejutīgums, pirms tālākas ķermeņa pakļaušanas aukstumam un vibrācijai konsultējieties ar savu ārstu.**
- ◆ Šo norādījumu neievērošana var izraisīt veselības stāvokļa pasliktināšanos.

⚠ BRĪDINĀJUMS

Atkārtotas slodzes izraisītas traumas

Tiek uzskatīts, ka, pārāk ilgi noslogojot muskuļus un roku, plaukstu, pirkstu un plecu cīpslas, cilvēkam var parādīties iekaisums, uztūkums, nejutīgums, vājums un neciešamas sāpes šajās ķermeņa daļās. Noteiktu nepārtrauktu darbību veikšana var pakļaut rokas paaugstinātam atkārtotas slodzes izraisītu traumu (Repetitive Stress Injury — RSI) gūšanas riskam.

Lai samazinātu RSI, izpildiet tālākos norādījumus:

- ❍ **Nav ieteicams, lai plaukstas locītavas atrastos saliektā, izstieptā vai pagrieztā stāvoklī.**
- ❍ **Regulāri pārtrauciet darbu, lai ierobežotu darba veikšanas ilgumu un atpūtinātu rokas. Nepārtraukti veiktās kustības veiciet lēnāk un ar mazāku spēku.**
- ❍ **Izpildiet plaukstu un roku muskuļu stiprināšanas vingrinājumus.**
- ❍ **Ja jūtat pirkstu, plaukstu, plaukstu locītavu vai roku tirpšanu, nejutīgumu vai sāpes, sazinieties ar ārstu. Jo ātrāk RSI tiek diagnosticētas, jo lielāka ir iespēja novērst neatgriezeniskus nervu un muskuļu bojājumus.**
- ◆ Šo norādījumu neievērošana var izraisīt veselības stāvokļa pasliktināšanos.

Tūlītēja dzinēja izslēgšana problēmu gadījumā

- ❍ **Nekavējoties izslēdziet dzinēju, ja produkts pēkšņi sāk anormāli trokšņot vai vibrēt. Šo produktu nedrīkst izmantot, ja tas rada anormālu vibrāciju vai skaņas. Lai veiktu remontu, sazinieties ar ECHO izplatītāju.**
- ◆ Bojātu detaļu turpmāka lietošana var izraisīt negadījumu vai smagas traumas.

Aizsargaprīkojums

⚠ BRĪDINĀJUMS

Aizsargaprīkojuma lietošana

- ❍ **Strādājot ar elektropūtēju, valkājiet atbilstošu darba apģērbu un aizsargaprīkojumu. Strādājot vienmēr valkājiet aizsargbrilles, putekļu masku un ausu aizbāžņus.**
- ◆ Neizmantojot aizsargaprīkojumu, jūs varat ieelpot netīrumus vai putekļus, kas tiek pūsti prom, vai arī tie var iekļūt acīs, kas var izraisīt negadījumu vai savainojumus.

a Galvas aizsargaprīkojums (ķivere): galvas aizsardzībai
b Ausu aizsargi vai aizbāžņi: dzirdes aizsardzībai
c Aizsargbrilles: acu aizsardzībai
d Putekļu maska
e Aizsargcimdi: plaukstu aizsardzībai pret aukstumu un vibrāciju
f Atbilstoša izmēra darba apģērbs (garas piedurknes, garas bikses): ķermeņa aizsardzībai
g. Sevišķi izturīgi aizsargzābaki ar neslīdošām zolēm (ar metāla purngaliem) vai neslīdoši darba apavi (ar metāla purngaliem): pēdu aizsardzībai

- ◆ Šo piesardzības pasākumu neievērošana var izraisīt redzes vai dzirdes bojājumus, kā arī smagu traumu.

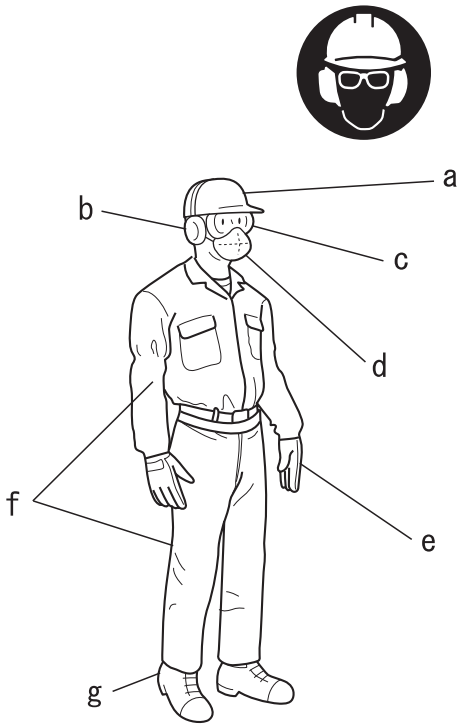

Atbilstoša apģērba lietošana

Nevalkājiet kaklasaites, rotaslietas vai platu un brīvi krītošu apģērbu, kas var tikt ierauts ierīcē. Nevalkājiet apavus ar vaļēju purngalu, kā arī nestrādājiet bez apaviem vai plikām kājām. Atsevišķās situācijās var būt nepieciešama pilna sejas un galvas aizsardzība.

- ◆ Šo piesardzības pasākumu neievērošana var izraisīt redzes vai dzirdes bojājumus, kā arī smagu traumu.

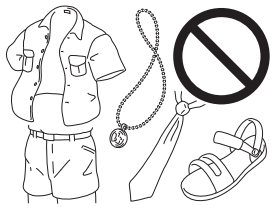

Iepakotā satura saraksts

- Iepakojuma kārbā ir atsevišķi iepakotas tālāk norādītās detaļas.
- Pēc kārbas izpakošanas pārbaudiet tajā ietvertās detaļas.
- Ja kāda detaļa trūkst vai ir bojāta, sazinieties ar ECHO izplatītāju.

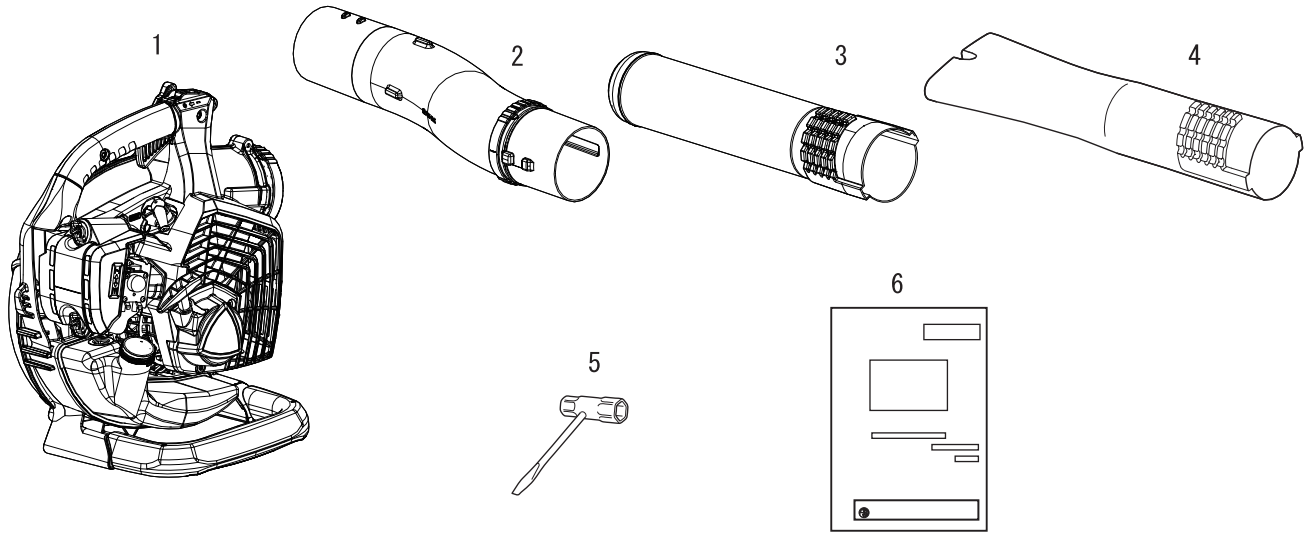

Numurs	Detaļas nosaukums	Skaits	Numurs	Detaļas nosaukums	Skaits
1	Dzinēja bloks	1	4	Plakans taisns uzgalis	1
2	Pūtēja caurule	1	5	T formas atslēga	1
3	Apaļā taisnā sprausla	1	6	Lietotāja rokasgrāmata	1

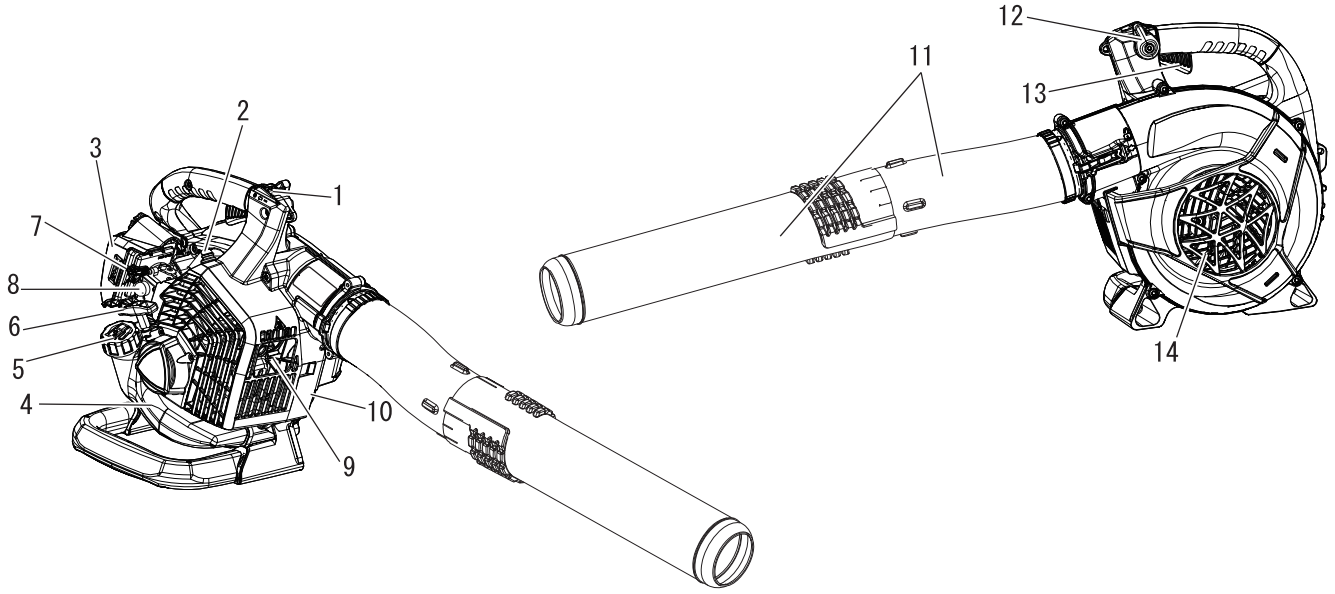

1. **Apturēšanas slēdzis** „BĪDSLĒDZIS”, kas uzstādīts rokturа augšpusē. Bīdiet to uz priekšu, lai ieslēgtu un palaistu ierīci. Pabīdiet to atpakaļ, lai apturētu ierīci.
2. **Aizdedzes svece** Rada dzirksteli, kas aizdedzina degmaisījumu.
3. **Gaisa attīrītājs** Satur maināmu gaisa filtra elementu.
4. **Degvielas tvertne** Tajā atrodas degviela un degvielas filtrs.
5. **Degvielas tvertnes vāciņš** Paredzēts degvielas tvertnes aizvēršanai un noslēgšanai.
6. **Startera rokturis** Lēni pavelciet rokas startera rokturi, līdz rokas starteris iedarbinās, pēc tam pavelciet ātri un spēcīgi. Kad dzinējs iedarbināts, rokturi lēnām atlaidiet sākotnējā stāvoklī. NEĻAUJIET rokturim strauji rauties atpakaļ, lai neradītu ierīces bojājumus.
7. **Droseļvārsts** Tas atrodas gaisa attīrītāja sānos. Pārbīdiet droseļvārsta sviru stāvoklī, lai aizvērtu droseļvārstu un veiktu auksta dzinēja iedarbināšanu. Pārbīdiet droseļvārsta sviru stāvoklī, lai atvērtu droseļvārstu.
8. **Degvielas sūknis** Spiežot degvielas uzpildes sūkni pirms dzinēja iedarbināšanas, no degvielas tvertnes tiek sūknēta svaiga degviela, izspiežot gaisu no karburatora. Darbiniet degvielas uzpildes sūkni, līdz degviela kļūst redzama un brīvi plūst degvielas tvertnes caurspīdīgajā atteces caurulē. Nospiediet degvielas uzpildes vēl četras vai piecas reizes.
9. **Dzirksteļu uztvērējs, katalītiskais klusinātājs/klusinātājs** Ierobežo ierīces radītās skaņas un izmešus. Dzirksteļu uztvērēja siets neļauj karstām un degošām oglekļa daļiņām izkļūt no klusinātāja. Neļaujiet ugunsnedrošiem gružiem nokļūt izvades vietā.
10. **Tips un sērijas numurs**.
11. **Pūtēja caurules** Tām ir īpaša pozitīvās bloķēšanas sistēma.
12. **Akseleratora stāvokļa svira (akseleratora iestatīšanas ierīce).** Velciet to atpakaļ, lai palielinātu dzinēja ātrumu. Berzes paplāksnes notur akseleratora sviras iestatījumu.
13. **Akseleratora mēlīte** Ar atsperi, kas liek mēlītei pēc atlaišanas atgriezties tukšgaitas stāvoklī. Paātrinājuma laikā pakāpeniski spiediet mēlīti, lai panāktu labāko darbības veidu.
14. **Korpusa pārsegs** Nosedz asmeņu zonu.

Montāža

⚠ BRĪDINĀJUMS

- **Rūpīgi izlasiet operatora rokasgrāmatu, lai nodrošinātu pareizu izstrādājuma montāžu.**
- **Nekad neveiciet apkopes vai montāžas procedūras, ja darbojas dzinējs.**
- ◆ Nepareizi samontēta izstrādājuma lietošana var izraisīt negadījumu vai smagus savainojumus.

Pūtēja cauruļu uzstādīšana

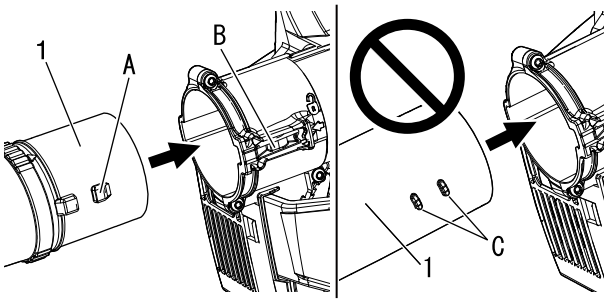

1. Pūtēja caurule

1. Novietojiet ierīci stāvus uz pūtēja pamatnes.
2. Salāgojiet lielas fiksācijas ribas (A) uz izliektās pūtēja caurules ar caurules fiksatoru (B) ventilatora korpusā. Bīdiet izliekto pūtēja cauruli ventilatora korpusā, līdz dzirdams klikšķis.

∗ Nestipriniet ventilatora korpusam izliektās pūtēja caurules pretējo galu.

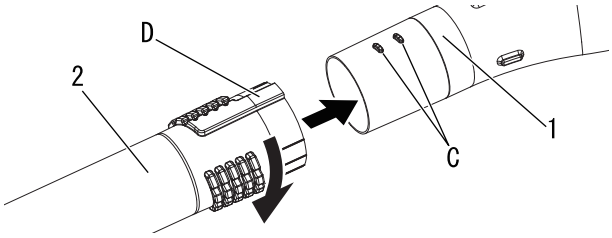

1. Pūtēja caurule
2. Apaļā taisnā sprausla vai plakans taisns uzgalis

3. Salāgojiet izciļņus (C) ar rievām (D) un bīdiet sprauslu uz pūtēja caurules, līdz jūtama viegla pretestība. Neveiciet savienošanu ar spēku.
4. Turiet pūtēja cauruli un grieziet sprauslu pulksteņrādītāja kustības virzienā, lai pozitīvās bloķēšanas kanāli saslēgtos, līdz savienojums ir stingrs. Neveiciet savienošanu ar spēku.

PIEZĪME

Izmantojot pūtēju, cauruļu savienojumi ar laiku kļūs vaļīgāki. Īpašā pozitīvās bloķēšanas sistēma ļauj pievilkt caurules. Ja savienojumi kļūst vaļīgāki, izņemiet sprauslu un uzstādiet saskaņā ar 3. un 4. norādījumu.

Pūtēja cauruļu noņemšana

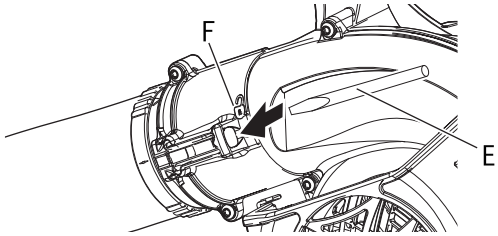

1. Ievietojiet skrūvgriezi (E) atverē, kas atrodas blakus atslēgas simbolam (F), lai atlaistu caurules bloķējumu.

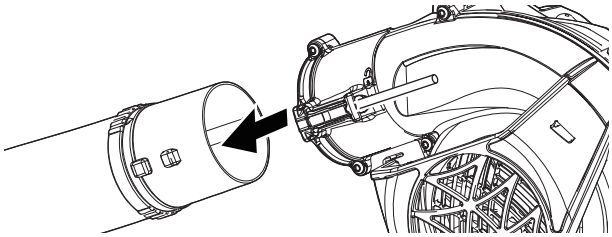

2. Izvelciet caurules no ventilatora korpusa.
3. Noņemiet skrūvgriezi.

Degvielas sagatavošana

⚠ BĪSTAMI

- **Degviela ir viegli uzliesmojoša, un, rīkojoties ar to nepareizi, pastāv ugunsgrēka risks. Uzmanīgi izlasiet un ievērojiet piesardzības pasākumus šīs rokasgrāmatas sadaļā "Produkta droša lietošana".**
- **Kad degvielas uzpilde ir pabeigta, kārtīgi uzlieciet degvielas tvertnes vāciņu un neaizmirstiet pārbaudīt, vai degvielas caurulē, degvielas sistēmas actiņās vai ap degvielas tvertnes vāku nav noplūdes. Ja konstatējat degvielas noplūdes, nekavējoties pārtrauciet izstrādājuma lietošanu un sazinieties ar vietējo ECHO IZPLATĪTĀJU, lai veiktu izstrādājuma remontu.**

◆ Ja degviela aizdegas, tā var izraisīt apdegumus un ugunsgrēku.

⚠ UZMANĪBU!

Spiediens degvielas tvertnē atšķiras no ārējās vides gaisa spiediena. Uzpildot degvielu, viegli pagrieziet degvielas tvertnes vāciņu, lai izlīdzinātu spiediena atšķirību.

◆ Pretējā gadījumā var izšļākties degviela.

PIEZĪME

Uzglabājot degvielu, tā kļūst veca. Neveidojiet maisījumu no tāda degvielas daudzuma, ko neizlietosiet trīsdesmit (30) dienu laikā. Nejauciet degvielu tieši degvielas tvertnē.

Degviela

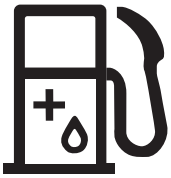

- Degviela ir standarta kvalitātes benzīna un divtaktu dzinējiem ar gaisa dzesēšanu paredzētas motoreļļas maisījums.
  Ir ieteicams izmantot svinu nesaturošu benzīnu, kura oktāna skaitlis ir vismaz 89. Neizmantojiet degvielu, kas satur metilspirtu vai vairāk nekā 10 % etilspirta.
- Ieteicamā maisījuma proporcija: 50: 1 (**2 %**) ISO-L-EGD (ISO/CD 13738), JASO FC, FD standarta prasībām atbilstošai eļļai un ieteicamajai eļļai ECHO.
  - Nelietojiet divtaktu dzinējiem paredzētu eļļu dzinējiem ar ūdens dzesēšanu un motociklu dzinējiem.
  - Nesajauciet degvielu tieši dzinēja degvielas tvertnē.
  - Nepieļaujiet benzīna vai eļļas izlīšanu. Izlijusī degviela vienmēr jāsaslauka.
  - Rīkojieties ar benzīnu, ievērojot īpašu piesardzību, jo tas ir viegli uzliesmojošs.
  - Degviela jāuzglabā tikai tam paredzētā tvertnē.

Iepildiet degvielu

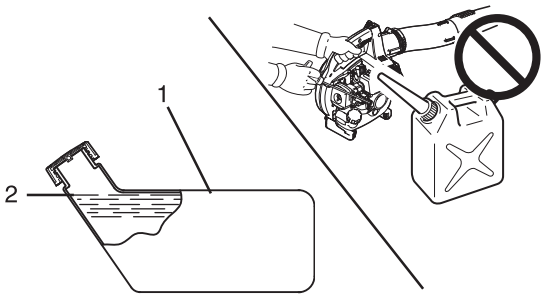

1. degvielas tvertne 2. Pleca līmenis

- Uzpildiet degvielas tvertni ārpus telpām virs atklātas zemes un stingri pieskrūvējiet degvielas tvertnes vāciņu. Neuzpildiet degvielu telpās.
- Uzpildot degvielu, novietojiet produktu un degvielas uzpildes trauku uz grīdas. Neveiciet izstrādājuma degvielas uzpildi, atrodoties uz kravas automašīnas iekraušanas platformas vai citā līdzīgā vietā.
- Degvielas uzpildes laikā vienmēr gādājiet, lai degvielas līmenis būtu zem degvielas tvertnes plecu līmeņa.
- Degvielas tvertnē ir atšķirīgs spiediens nekā ārējās vides gaisā. Uzpildot degvielu, viegli pagrieziet degvielas tvertnes vāciņu, lai izlīdzinātu spiediena atšķirību.
- Vienmēr saslaukiet izlijušo degvielu.
- Pirms dzinēja startēšanas pārvietojieties vismaz 3 m attālumā no vietas, kur uzpildījāt degvielu.
- Glabājiet degvielas uzpildes tvertni ēnainā vietā, kuras tuvumā nav uguns.

Dzinēja iedarbināšana

⚠ BRĪDINĀJUMS

❍ **Lai nodrošinātu pareizu izstrādājuma lietošanu, iedarbinot dzinēju, ievērojiet piesardzības pasākumus, kuri aprakstīti, sākot ar 4 . lappusi, sadaļā "Izstrādājuma droša lietošana".**
◆ Pretējā gadījumā var rasties negadījums, trauma vai pat letāls iznākums.

PIEZĪME

- Vispirms startera rokturi velciet uz āru lēni un pēc tam dariet to straujāk. Neizvelciet uz āru vairāk par 2/3 no startera auklas kopēja garuma.
- Kad startera aukla tiek ievilkta, neatlaidiet startera rokturi.
- Lai startētu dzinēju, novietojiet droseļvārsta pogu iepriekšējā pozīcijā, kad dzirdat pirmo sprādzienam līdzīgo skaņu, un atkal velciet startera rokturi. Esiet uzmanīgs, lai nepalaistu garām pirmo sprādzienam līdzīgo skaņu.

Auksta dzinēja iedarbināšana

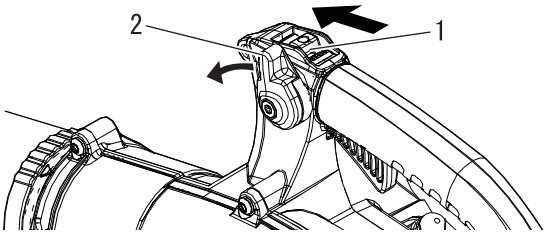

1. Apturēšanas slēdzis
2. Akseleratora stāvokļa svira

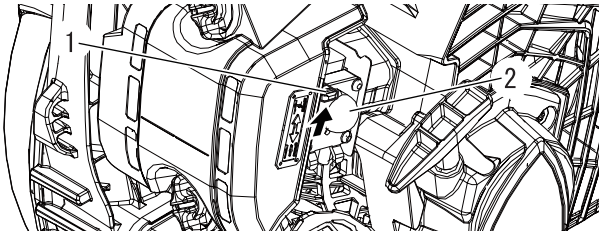

1. Droseļvārsts
2. Degvielas uzpildes sūknis

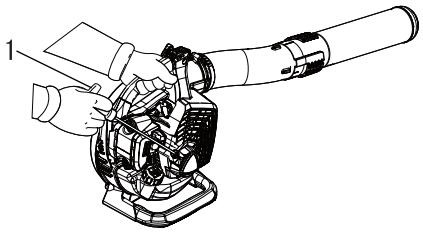

1. Ar roku darbināms starteris

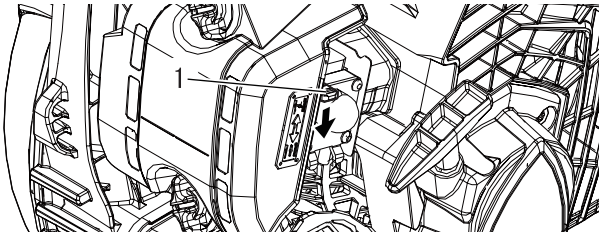

1. Droseļvārsts

- Ar roku darbināms starteris Lai iedarbinātu, velciet auklu, nepārsniedzot 1/2–2/3 no tās kopgaruma. Nepieļaujiet auklai strauji ierauties atpakaļ. Vienmēr stingri turiet pūtēju.

1. *Apturēšanas slēdzis*
   Pārbīdiet apturēšanas slēdzi prom no stāvokļa STOP (Apturēt).
2. *Akseleratora stāvokļa svira*
   Pārbīdiet akseleratora stāvokļa sviru vidū starp akseleratora tukšgaitas un pilnas jaudas stāvokli.
3. *Droseļvārsts*
   Pārbīdiet droseļvārsta sviru stāvoklī „".
4. *Degvielas uzpildes sūknis*
   Darbiniet degvielas uzpildes sūkni, līdz degviela kļūst redzama un brīvi plūst degvielas tvertnes caurspīdīgajā atteces caurulē.
5. *Ar roku darbināms starteris*
   Novietojiet pūtēju līdzenā, tīrā vietā. Ar kreiso roku stingri turiet pūtēju un vispirms viegli pavelciet ar roku darbināmā startera rokturi, tad strauji velciet startera rokturi/auklu, līdz dzinējs sāk darboties — ne vairāk par piecām reizēm pēc kārtas.
6. *Droseļvārsts*
   Pārbīdiet droseļvārsta sviru stāvoklī „" un, ja nepieciešams, atkārtoti iedarbiniet dzinēju. Ja dzinējs nesāk darboties pēc piecām auklas vilkšanas reizēm, atkārtojiet 3.–6. norādījumu.
7. *Dzinēja iedarbināšana*
   Pirms ierīces lietošanas ļaujiet dzinējam iesilt.

Dzinēja iesilšana

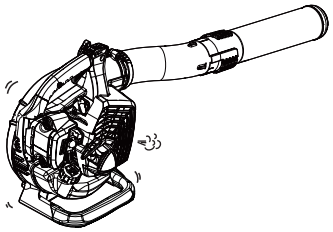

1. Kad dzinējs ir iedarbināts, ļaujiet tam tukšgaitā (zemā ātrumā) iesilt 2 līdz 3 minūtes.
2. Dzinēja iesilšana palīdz vienmērīgāk ieeļļot iekšējo mehānismu. Ļaujiet dzinējam pilnīgi iesilt, jo īpaši tad, ja ir auksts.
3. Nekad nedarbiniet dzinēju, ja nav pievienotas pūtēja caurules.

Silta dzinēja iedarbināšana

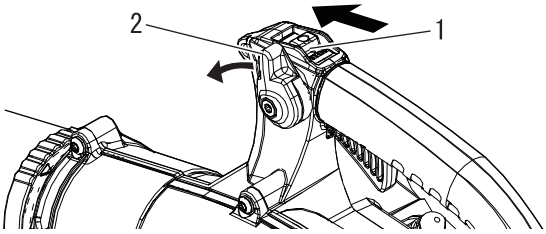

1. Apturēšanas slēdzis
2. Akseleratora stāvokļa svira

- Iedarbināšana ir tāda pati kā aukstā iedarbināšana, izņemot to, ka droseļvārsts NETIEK aizvērts.

1. *Apturēšanas slēdzis*
   Pārbīdiet apturēšanas slēdzi prom no stāvokļa STOP (Apturēt).
2. *Akseleratora stāvokļa svira*
   Pārbīdiet akseleratora stāvokļa sviru vidū starp akseleratora tukšgaitas un pilnas jaudas stāvokli.

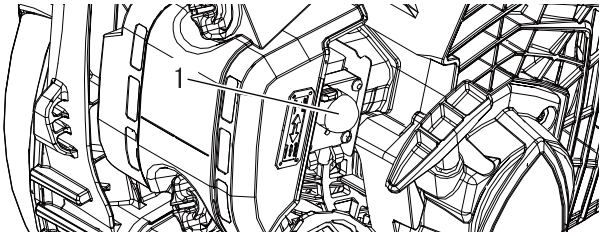

1. Degvielas uzpildes sūknis

3. *Degvielas uzpildes sūknis*
   Darbiniet degvielas uzpildes sūkni, līdz degviela kļūst redzama un brīvi plūst degvielas tvertnes caurspīdīgajā atteces caurulē.

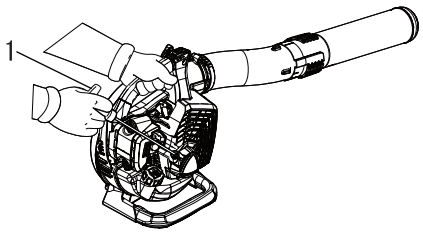

1. Ar roku darbināms starteris

4. *Ar roku darbināms starteris*
   Novietojiet pūtēju līdzenā, tīrā vietā. Ar kreiso roku stingri satveriet akseleratora rokturi un vispirms viegli izvelciet startera rokturi, tad strauji raujiet startera rokturi/auklu, līdz dzinējs sāk darboties. Ja dzinējs nesāk darboties pēc piecām auklas vilkšanas reizēm, sāciet auksto iedarbināšanu.

Dzinēja apturēšana

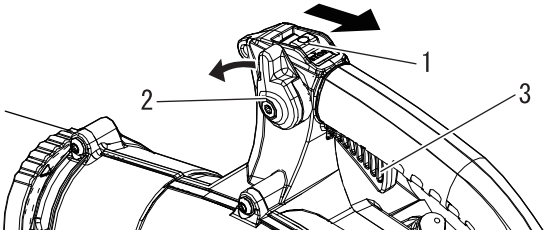

1. Apturēšanas slēdzis
2. Akseleratora stāvokļa svira
3. Droseles regulators

1. *Akseleratora stāvokļa svira*
   Atlaidiet akseleratora mēlīti. Pārbīdiet akseleratora stāvokļa sviru uz priekšu tukšgaitas stāvoklī un pirms dzinēja izslēgšanas ļaujiet tam darboties tukšgaitas režīmā.
2. Pārbīdiet apturēšanas slēdzi stāvoklī STOP (Apturēt).

⚠BRĪDINĀJUMS

Ja dzinējs turpina darboties, kad apturēšanas slēdzis pārbīdīts stāvoklī STOP (Apturēt), lai apturētu dzinēju aizveriet droseļvārstu stāvoklī - |↖|. Uzdodiet ECHO izplatītājam pirms nākamās pūtēja lietošanas saremontēt apturēšanas slēdzi.

Pūtēja lietošana

⚠ BRĪDINĀJUMS

Vienmēr izmantojiet aizsargbrilles, dzirdes aizsarglīdzekļus, sejas filtra masku un veiciet visus piesardzības pasākumus, lai izvairītos no smagām traumām. Nevērsiet pūtēja cauruli pret cilvēkiem vai mājdzīvniekiem.

SVARĪGI

Lai nepieļautu dzinēja bojājumu pārmērīgi lielu apgriezienu dēļ, nenobloķējiet caurules atvērumu.

PIEZĪME

Nekad neizmantojiet lielāku ātruma iestatījumu, nekā tas nepieciešams darba veikšanai. Ņemiet vērā — jo lielāks dzinēja apgriezienu skaits, jo skaļāks pūtēja darbības troksnis. Samaziniet putekļu daudzumu, izmantojot mazāku pūtēja ātrumu. Uzglabājiet gružus savā īpašumā. Esiet apzinīgs — esiet labs kaimiņš.

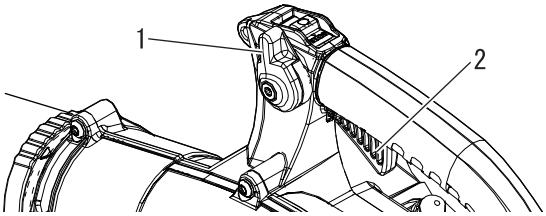

1. Akseleratora stāvokļa svira
2. Droseles regulators

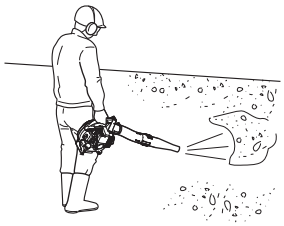

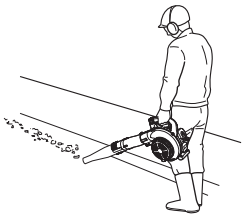

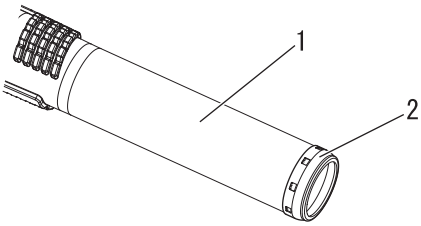

1. Apaļā taisnā sprausla
2. Metāla aizsarggredzens

- Rūpīgi izlasiet drošības sadaļu.

1. Izmantojiet pūtēju tikai atbilstošās diennakts stundās.
2. Ļaujiet dzinējam vairākas minūtes iesilt.
3. Regulējiet dzinēja apgriezienu skaitu ar akseleratora mēlīti vai nepārtrauktai darbībai iestatiet dzinēja apgriezienu skaitu ar akseleratora stāvokļa sviru. Grieziet akseleratora stāvokļa sviru uz priekšu, lai samazinātu ātrumu un atpakaļ, lai to palielinātu.
4. Iestatiet dzinēja apgriezienu skaitu jeb ātrumu ar akseleratora stāvokļa sviru.
5. Izmantojiet mazāka ātruma režīmu, lai nopūstu no ietvēm, pagalmiem vai piebraucamajiem ceļiem sausu zāli un lapas.
6. Lielāks ātrums var būt nepieciešams lapu notīrīšanai no mauriņa vai puķu dobēm.
7. Lielāks ātrums var būt nepieciešams, lai no piebraucamā ceļa, ielas, stāvvietas vai stadiona pārvietotu granti, netīrumus, sniegu, pudeles vai skārdenes.
8. Strādājot pie mājas, nevirziet gaisa plūsmu atvērtu logu virzienā. Pa logu var tikt iepūsti gruži.
9. Maksimāli izbīdot cauruli, gaisa plūsma sasniegs zemi efektīvāk.
10. Sairdiniet vai sadaliet gružus ar grābekli, lai tos vieglāk pārvietotu.
11. Samitriniet putekļainās vietas pirms netīrumu pārvietošanas, lai mazinātu putekļu daudzumu gaisā.
12. Vienmēr apturiet ierīci, izpildot dzinēja izslēgšanas darbības.

⚠UZMANĪBU!

Pieskaroties ar apaļā uzgaļa galu abrazīvām virsmām, var tikt izveidotas asas malas, kurām pieskaroties, savukārt var rasties traumas. Neskrāpējiet un nevelciet apaļo taisnā uzgaļa galu,lietojot vai pārvietojot ierīci. Nomainiet apaļā taisnā uzgaļamezglu, ja metāla aizsarggredzens ir nolietojies, saplaisājis vai deformēts.

Apkopes norādījumi

Zona	Apkope	Lappuse	Pirms lietošanas	Reizi mēnesī
Gaisa filtrs	Pārbaude/tīrīšana/nomaiņa	19	•	
Degvielas filtrs	Pārbaude/nomaiņa	20	•	
Aizdedzes svece	Pārbaudīt/tīrīt/regulēt/nomainīt	23		•
Karburators	Pārbaudīt	21		•
Dzesēšanas sistēma	Pārbaude/tīrīšana	21	•	
Izplūdes sistēma	Pārbaudīt/pievilkt/tīrīt	22	•	
Starteris	Pārbaudīt	-	•	
Degvielas sistēma	Pārbaudīt	-	•	
Skrūves, bultskrūves un uzgriežņi	Pārbaude/pievilkšana/maiņa	-	•	

SVARĪGI

Ir norādīti maksimālie laika intervāli. Nepieciešamās apkopes biežums jānosaka atbilstoši faktiskajiem lietošanas apstākļiem un jūsu darba pieredzei.

Apkope un uzturēšana

Ja rodas jautājumi vai sarežģījumi, lūdzu, sazinieties ar vietējo ECHO izplatītāju.

Gaisa filtra tīrīšana

Nepieciešamie darbarīki: 25–50 mm (1–2 collas) tīrīšanas suka
Nepieciešamās daļas: Gaisa filtrs

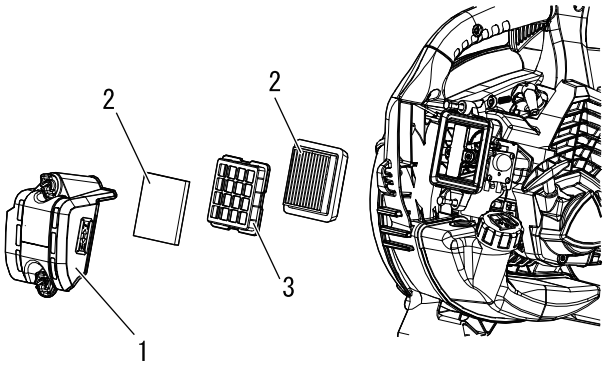

1. Pārbīdiet droseļvārsta sviru stāvoklī |↖|. Tas neļaus netīrumiem iekļūt karburatorā pēc gaisa filtra noņemšanas. Ar suku notīriet uzkrājošos netīrumus no gaisa tīrītāja laukuma.
2. Noņemiet gaisa filtra pārsegu. Ar suku iztīriet netīrumus pārsega iekšpusē.
3. Noņemiet gaisa filtru un elementu plāksni, pēc ar suku viegli notīriet no tiem netīrumus. Nomainiet filtru, ja tas ir bojāts, piesūcies ar degvielu, ļoti netīrs vai arī ir bojātas gumijas blīvējuma malas.
4. Ja filtru var lietot atkārtoti, pārliecinieties, ka:
   - filtrs ir cieši iestiprināts gaisa filtra korpusā;
   - tas ievietots ar pareizo pusi uz āru.
5. Uzlieciet gaisa filtra pārsegu.

1. Gaisa filtra pārsegs
2. Gaisa filtrs
3. Elementu plāksne

Degvielas filtra nomaiņa

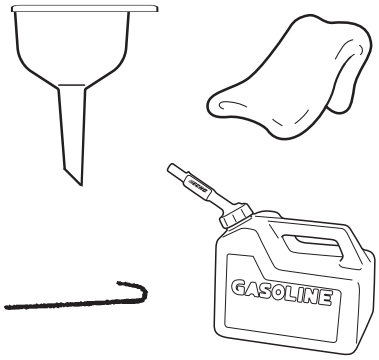

Nepieciešamie darbarīki: 200–250 mm (8–10 collu) stieple ar vienu galu saliektu āķī, tīra drāna, piltuve un piemērota degvielas tvertne
Nepieciešamās daļas: Degvielas pievads un filtrs

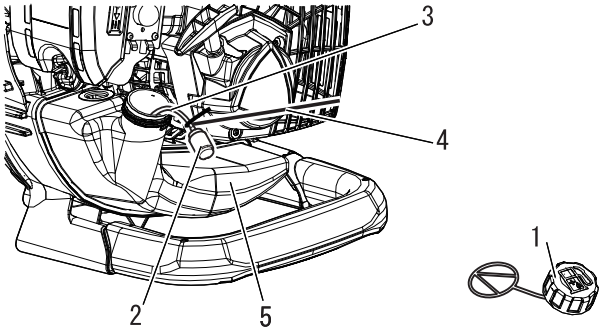

1. Degvielas iepildes vietas vāciņš
2. Degvielas filtrs
3. Degvielas pievads
4. Degvielas pievada āķis
5. degvielas tvertne

⚠ BĪSTAMI

Degviela ir ĻOTI ugunsnedroša. Jaucot, uzglabājot vai rīkojoties ar degvielu, esiet īpaši piesardzīgs.

PIEZĪME

Ja filtrs ir pārmērīgi netīrs vai to vairs nevar pareizi ievietot, nomainiet to.

1. Izmantojiet tīru drānu, lai notīrītu nepiekaltušus netīrumus ap degvielas iepildes vietas vāciņu, un iztukšojiet degvielas tvertni.
2. Izmantojiet degvielas pievada āķi un pavelciet degvielas pievadu un filtru virzienā prom no tvertnes.
3. Izņemiet filtru no pievada un ievietojiet jaunu filtru.

Karburatora regulēšana —

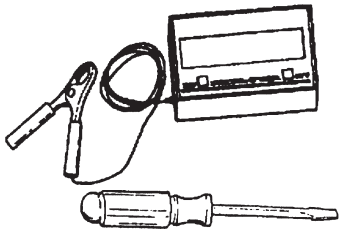

⚠ UZMANĪBU!

Ja rodas karburatora darbības traucējumi, sazinieties ar ECHO izplatītāju.

Nepieciešamie darbarīki: skrūvgriezis, tahometrs
Nepieciešamās daļas: nav

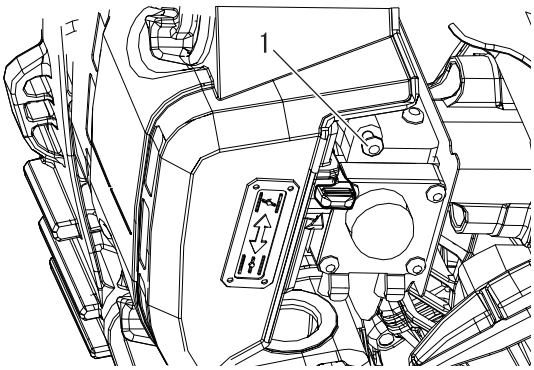

1. Skrūve

PIEZĪME

Katras ierīces darbība ir pārbaudīta rūpnīcā un karburators tiek noregulēts saskaņā ar emisijas regulām. Šim karburatoram nav paātrinājuma un liela griešanās ātruma regulēšanas adatu.

Pirms regulēšanas

Pārbaudiet, vai:
gaisa filtrs ir tīrs un uzstādīts pareizi;
dzirksteļu uztvērēja ekrānā nav oglekļa;
ir uzstādītas pūtēja caurules.

1. Iedarbiniet dzinēju un vienu minūti darbiniet to tukšgaitas režīmā.
2. Pabeidziet dzinēja iesildīšanu, darbinot maksimālo apgriezienu režīmā 5 minūtes, lietojot droseļvārstu divas reizes, lai atgaisotu karburatora nodalījumus.
3. Pārbaudiet tukšgaitas ātrumu un veiciet atkārtotu iestatīšanu, ja nepieciešams. Ja ir pieejams tahometrs, tukšgaitas ātruma skrūve jāiestata atbilstoši tehniskajiem datiem, kas norādīti šīs rokasgrāmatas sadaļas Tehniskie dati26. lpp. Grieziet tukšgaitas skrūvi pulksteņrādītāju kustības virzienā, lai palielinātu tukšgaitas ātrumu. Grieziet pretēji pulksteņrādītāju kustības virzienam, lai samazinātu tukšgaitas ātrumu.

Dzesēšanas sistēmas apkope

SVARĪGI

Lai uzturētu atbilstošu dzinēja darba temperatūru, dzesēšanas gaisam ir brīvi jāplūst caur cilindra rievoto daļu. Šī gaisa plūsma nodrošina degvielas sadegšanas radītā siltuma aizvadīšanu prom no dzinēja.
Tālāk ir norādīti iemesli, kas var izraisīt pārkaršanu un dzinēja ieķīlēšanos.
- Ir nosprostotas gaisa ieplūdes atveres, tāpēc cilindrā nevar ieplūst dzesēšanas gaiss.

vai
- cilindra ārpusē uzkrājas putekļi un zāle. Šis slānis izolē dzinēju un nepieļauj siltuma aizvadīšanu.

Dzesēšanas kanāla nosprostojumu novēršana un cilindra rievu tīrīšana tiek uzskatītas par parastām apkopes darbībām. Garantija neattiecas uz jebkādiem darbības traucējumiem, kuru iemesls ir apkopes darbību neveikšana.

Nepieciešamie darbarīki: Tīrīšanas suka, saspiests gaiss
Nepieciešamās daļas: nav

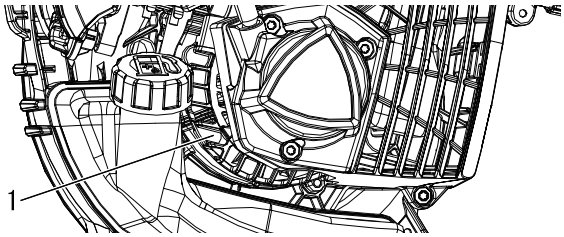

1. Ieplūdes režģis

Režģa tīrīšana

1. Notīriet uzkrājušos gružus no kartera ieplūdes režģi virs degvielas tvertnes.

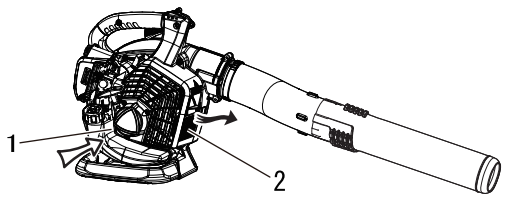

1. Ieplūdes režģis 2. Izplūdes režģis

Izplūdes sistēma

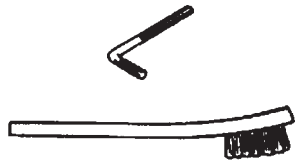

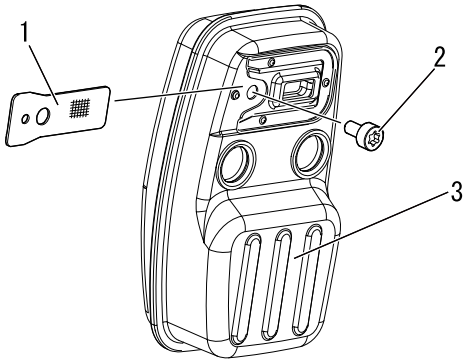

1. Dzirksteļu uztvērēja ekrāns 2. Skrūve
3. Klusinātājs

Cilindra ribu tīrīšana

1. Pūtiet saspiestu gaisu caur kartera ieplūdes režģi un izplūdes režģi.

Dzirksteļu uztvērēja ekrāns

Nepieciešamie darbarīki: L veida atslēga, T27, tīrīšanas suka
Nepieciešamās daļas: Dzirksteļu uztvērēja ekrāns

SVARĪGI

Oglekļa nogulsnes klusinātājā izraisa dzinēja jaudas samazināšanos un pārkaršanu. Regulāri jāpārbauda dzirksteļu uztvērēja ekrāns.

1. Izņemiet bultskrūvi.
2. Izņemiet dzirksteļu uztvērēja ekrānu no klusinātāja. Ja ekrāns aizsērējis ar oglekļa nogulsnēm, nomainiet to.
3. Uzstādiet dzirksteļu uztvērēja ekrānu.
4. Droši pievelciet bultskrūvi un skrūves.

PIEZĪME

Attīrot oglekļa nogulsnes, uzmanieties, lai nesabojātu klusinātājā esošo katalītisko elementu.

Cilindra izplūdes atvere

SVARĪGI

Cilindra izplūdes atvere jāpārbauda un jāattīra no oglekļa nogulsnēm ik pēc 3 mēnešiem vai 90 darba stundām, lai uzturētu šo dzinēju paredzētajā emisiju diapazonā. Lai veiktu šo svarīgo apkopes pakalpojumu, ECHO noteikti iesaka nogādāt ierīci ECHO izplatītājam.

Korpusa pārsega tīrīšana

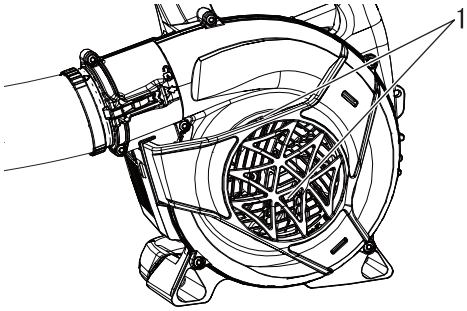

1. Korpusa pārsegs

Notīriet dažāda veida gružus, tostarp kritušas lapas, kuras nosprosto korpusa pārsegu.

SVARĪGI

Nenoņemiet korpusa pārsegu. Ja tas ir nepieciešams, sazinieties ar vietējo izplatītāju.

Aizdedzes sveces pārbaude

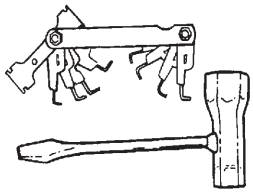

Nepieciešamie darbarīki: T veida uzgriežņu atslēga, biezuma mērītājs
Nepieciešamās daļas: Aizdedzes svece

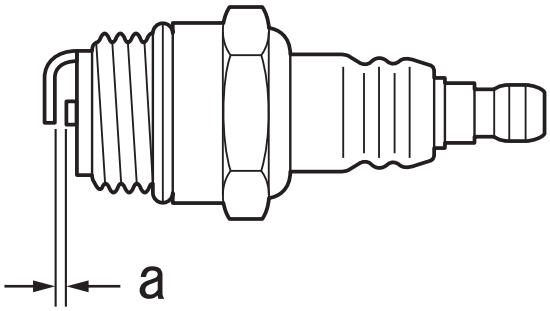

a: 0,6–0,7 mm

SVARĪGI

Izmantojiet tikai aizdedzes sveci NGK BPMR8Y, citādi var rasties nopietns dzinēja bojājums.

1. Pārbaudiet sveču spraugas lielumu. Spraugas lielumam ir jābūt no 0,6 mm līdz 0,7 mm.
2. Pārbaudiet, vai elektrods nav nolietojies.
3. Pārbaudiet, vai uz izolatora nav eļļas vai citu nogulšņu.
4. Ja nepieciešams, nomainiet aizdedzes sveci, un pievelciet to līdz 15 Nm – 17 Nm (no 150 kgf/cm līdz 170 kgf/cm).

Problēmu novēršanas tabula

Problēma	Diagnoze	Iemesls	Risinājums
Dzinēju ir grūti iedarbināt, nevienmērīga griešanās vai Nevar iedarbināt dzinēju	Pārplūdes caurulē neieplūst degviela	Degvielas filtrs ir aizsērējis Degvielas sistēma ir aizsērējusi Iesprūst karburatora iekšējās daļas	Iztīrīt vai nomainīt Iztīrīt Sazinieties ar ECHO izplatītāju
	Pārplūdes caurulē ieplūst degviela	Degvielas novecošana Karburatora problēma	Nomainiet degvielu pret jaunu Sazinieties ar ECHO izplatītāju
	Negriežas kloķvārpsta	Dzinēja iekšējie darbības traucējumi	Sazinieties ar ECHO izplatītāju
	Aizdedzes svece ir netīra vai mitra	Degvielas novecošana Neatbilstoša atstarpe starp elektrodiem Oglekļa nogulsnes Elektrosistēmas bojājumi	Nomainiet degvielu pret jaunu Regulēt vai nomanīt Iztīrīt vai nomainīt Sazinieties ar ECHO izplatītāju
Dzinējs sāk darboties, taču nevar palielināt apgriezienu skaitu		Netīrs gaisa filtrs Netīrs degvielas filtrs Nosprostots degvielas kanāls Karburatora regulēšanas problēma Aizdedzes sveces kļūme Nosprostota izplūdes atvere vai klusinātāja atvere Aizsērējis vai nolietojies dzirksteļu slāpētāja ekrāns	Iztīrīt vai nomainīt Iztīrīt vai nomainīt Sazinieties ar ECHO izplatītāju Sazinieties ar ECHO izplatītāju Iztīrīt, regulēt vai nomainīt Iztīrīt Iztīrīt vai nomainīt

- Pārbaužu un apkopes veikšanai ir nepieciešamas īpašas zināšanas. Ja nespējat pārbaudīt izstrādājumu un veikt tā apkopi vai novērst kļūmi, sazinieties ar ECHO izplatītāju. Nemēģiniet izjaukt izstrādājumu.
- Ja rodas kļūme, kas nav aprakstīta iepriekš norādītajā tabulā, vai arī citi sarežģījumi, sazinieties ar ECHO izplatītāju.
- Ja ir nepieciešamas rezerves detaļas un materiāli, izmantojiet tikai oriģinālās detaļas un īpaši šim mērķim paredzētus izstrādājumus un komponentus. Citu ražotāju detaļu vai attiecīgajam mērķim neparedzētu komponentu izmantošana var izraisīt darbības traucējumus.

Ilgtermiņa uzglabāšana (30 dienas vai ilgāk)

⚠ BRĪDINĀJUMS

Lietošanas laikā klusinātājs – katalītiskais klusinātājs un ietverošais pārsegs sakarst. Transportējot vai uzglabājot ierīci, vienmēr turiet izvades zonu tīru no ugunsnedrošiem gružiem, citādi var rasties lieli materiālie zaudējumi un traumas.

Ierīci nedrīkst uzglabāt ilgstoši (30 dienas vai ilgāk), ja netiek veikta aizsargājošā uzglabāšanas apkope, kas ietver turpmāk uzskaitītās darbības.

1. Uzglabājiet ierīci sausā, neputekļainā un bērniem nepieejamā vietā.

⚠ BRĪDINĀJUMS

Neuzglabājiet ierīci vietā, kur degvielas tvaiki var uzkrāties vai sasniegt atklātu liesmu vai dzirksteles.

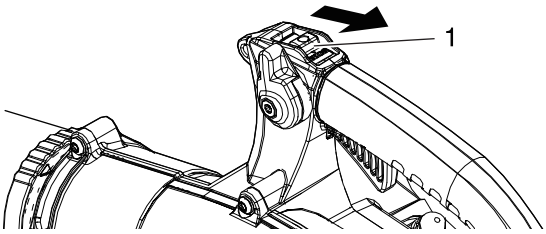

1. Apturēšanas slēdzis

2. Pārbīdiet aizdedzes slēdzi stāvoklī „STOP” (Apturēt).
3. Notīriet sakrājušās ziežvielas, eļļas, gružus un skaidas no ierīces korpusa.
4. Veiciet visus nepieciešamos regulārās eļļošanas un apkopes darbus.
5. Pievelciet visas skrūves un uzgriežņus.
6. Pilnībā iztukšojiet degvielas tvertni ārpus telpām uz kailas zemes un vairākas reizes pavelciet ar roku darbināmā startera rokturi, lai no karburatora iztukšotu degvielu. Neiztukšojiet degvielu telpās.
7. Izņemiet aizdedzes sveci un iepildiet cilindrā pa aizdedzes sveces atveri 10 ml svaigas, tīras ECHO divtaktu dzinēja eļļas.

   A. Pārsedziet aizdedzes sveces atveri ar tīru drānu.

   B. Pavelciet rokas startera rokturi 2 vai 3 reizes, lai izkliedētu eļļu cilindra iekšpusē.

   C. Caur aizdedzes sveces atveri novērojiet virzuļa novietojumu. Lēnām velciet ar roku darbināmā startera rokturi, līdz virzulis sasniedz augstāko gājiena punktu, un atstājiet to tur.

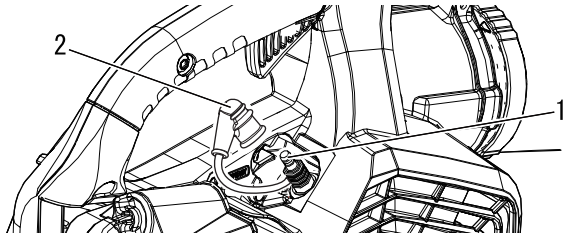

1. Aizdedzes svece
2. Aizdedzes sveces uzgalis

8. Ievietojiet aizdedzes sveci (Nepievienojiet aizdedzes sveces uzgali.)
9. Noņemiet no ierīces pūtēja caurules mezglu.

Lai atbrīvotos no izstrādājuma un tā detaļām saskaņā ar attiecīgās valsts normatīviem, sazinieties ar ECHO izplatītāju.

Tehniskie dati

			PB-2620
Masa (sausa, ar pūtēja caurulēm):		kg	4,4
Ārējie izmēri (bez pūtēja caurulēm):			
Garums		mm	324
Platums		mm	282
Augstums		mm	355
Dzinējs:			
Tips			Viencilindra divtaktu benzīna dzinējs ar gaisa dzesēšanu
Dzinēja darba tilpums		cm^3	25,4
Maksimālā jauda		kW	0,9
Dzinēja apgriezienu skaits, darbinot ar maksimālo jaudu		apgr./min	7500
Ieteicamais dzinēja apgriezienu skaits, darbinot ar pilnu slodzi		apgr/min	7500
Ieteicamais dzinēja apgriezienu skaits tukšgaitā		apgr/min	3000
Karburators			Diafragmas tips
Aizdedze			Spararata magneto — CDI sistēma
Aizdedzes svece			NGK BPMR8Y
Starteris			Ar roku darbināms starteris
Gaisa tilpums: (ANSI/OPEI B175.2)		m^3/h	774 (Apaļā taisnā sprausla)
		m^3/h	726 (Plakans taisns uzgalis)
Maks. gaisa ātrums: (ANSI/OPEI B175.2)		m/s	76,7 (Apaļā taisnā sprausla)
		m/s	80,5 (Plakans taisns uzgalis)
Degviela:			Standarta kvalitātes benzīns. Ir ieteicams izmantot svinu nesaturošu benzīnu, kura oktāna skaitlis ir vismaz 89. Neizmantojiet degvielu, kas satur metilspirtu vai vairāk nekā 10 % etilspirta.
Eļļa			Divtaktu dzinējiem ar gaisa dzesēšanu paredzēta dzinēja eļļa. Standartiem ISO-L-EGD (ISO/CD 13738), JASO FC/FD atbilstoša eļļa un ECHO ieteicama eļļa.
Attiecība			50 : 1 (**2%**)
Tvertnes ietilpība:		ml	600
Skaņas spiediena līmenis: (EN15503)	L_{pAeq}	dB(A)	93,5 (Apaļā taisnā sprausla)
		dB(A)	93,4 (Plakans taisns uzgalis)
neprecizitāte	K_{pA}		2,5
Skaņas jaudas līmenis: (EN15503)	L_{wARa}	dB(A)	104,9 (Apaļā taisnā sprausla)
		dB(A)	104,6 (Plakans taisns uzgalis)
neprecizitāte	K_{wA}		2,5
Vibrācija: (EN15503)	$a_{hv,eq}$	m/s^2	6,6 (Apaļā taisnā sprausla)
		m/s^2	7,1 (Plakans taisns uzgalis)
neprecizitāte	K		5,0

Šie tehniskie dati var tikt mainīti bez iepriekšēja paziņojuma.

Apakšā parakstījies ražotājs:

YAMABIKO CORPORATION
7-2 SUEHIROCHO 1-CHOME
OHME; TOKYO 198-8760
JAPĀNA

Par šo izsniegto atbilstības deklarāciju atbild tikai ražotājs.

Paziņo, ka šeit norādītā jaunā iekārta:

DZINĒJA PŪTĒJS

Zīmols: ECHO
Tips: PB-2620

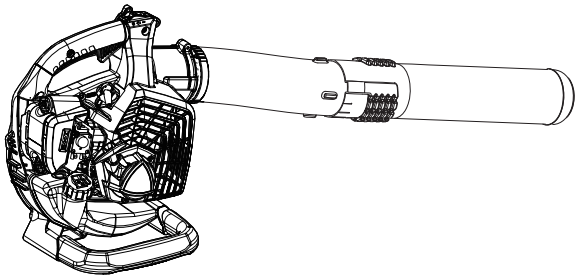

ko montēja:

ECHO, INCORPORATED
400 Oakwood Road
Lake Zurich, Illinois 60047-1564

ASV

Atbilst:

* direktīvas **2006/42/EC** prasībām (piemērojot saskaņoto standartu **EN 15503: 2009+A2: 2015**)
* direktīvas **2011/65/ES** prasībām (piemērojot saskaņoto standartu **EN 50581: 2012**)
* direktīvas **2014/30/ES** prasībām (piemērojot saskaņoto standartu **EN ISO 14982: 2009**)
* direktīva **2000/14/EK**.

Atbilstības izvērtēšanas procedūra veikta saskaņā ar **V PIELIKUMU**.

Izmērītais skaņas intensitātes līmenis: **105 dB(A)**

Garantētais skaņas intensitātes līmenis: **108 dB(A)**

Sērijas numurs no 38001001 līdz 38100000

Tokijā, 2018. gada 5. decembrī

YAMABIKO CORPORATION

Masayuki Kimura

Mazajuki Kimura (Masayuki Kimura)

Ģenerāldirektors
Kvalitātes nodrošināšanas nodaļa

Pilnvarotais pārstāvis Eiropā, kurš ir pilnvarots sagatavot tehnisko dokumentāciju.
Uzņēmums: CERTIFICATION EXPERTS B.V.
Adrese: P.O. box 5047, Merwedeweg 2, 3621 LR Breukelen, Nīderlande

Ričards Gleizers (Richard Glaser)

YAMABIKO CORPORATION
1-7-2 SUEHIROCHO, OHME, TOKYO 198-8760, JAPAN
TĀLRUNIS: 81-428-32-6118. FAKSS: 81-428-32-6145.

LV

X750119-1000

© 2019 YAMABIKO CORPORATION