EE EESTI
(Algupärase juhendi tõlge)

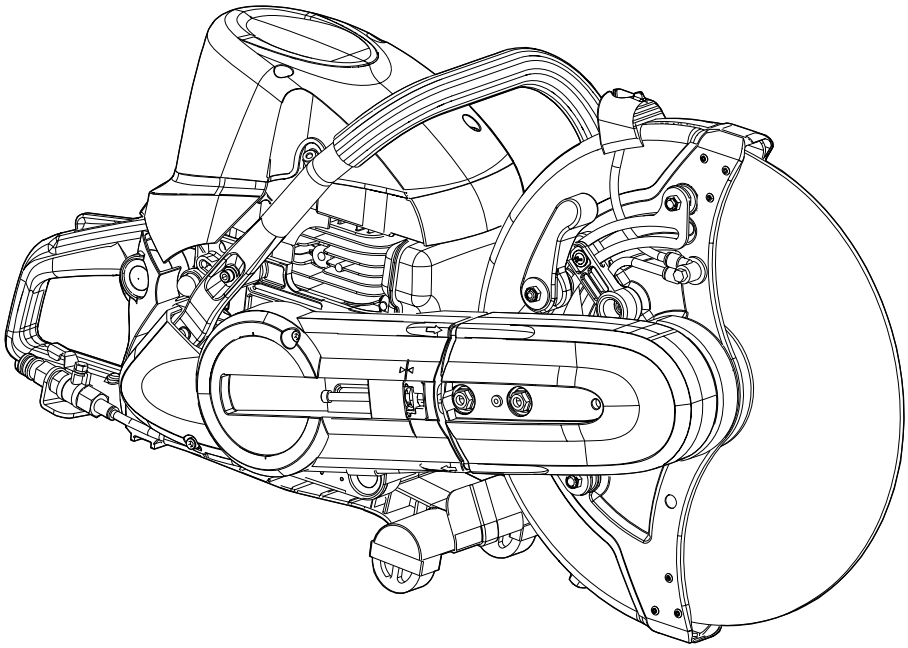

KASUTUSJUHEND
MOOTORIGA JÄRKAMISSAAG
CSG-7410ES

⚠HOIATUS!

LUGEGE JUHEND HOOLIKALT LÄBI JA PIDAGE KINNI OHUTU KASUTAMISE REEGLITEST.
SELLE EIRAMINE VÕIB PÕHJUSTADA RASKEID VIGASTUSI.

Oluline teave

Lugege kasutusjuhend enne toote kasutamist kindlasti läbi.

❍ **Toote kasutuseesmärk**
- ECHO lõikesaag on kerge, suure jõudlusega bensiinimootoriga seade, mida on soovitatav kasutada koos 350 x 4,7 x 20 mm abrasiivkettaga.
- Ärge kasutage seadet eelpool mainitutest erinevatel eesmärkidel.

❍ **Toote kasutajad**
- Ärge kasutage toodet enne kui olete lugenud tähelepanelikult läbi toote kasutusjuhendi ja selle sisu täielikult omandanud.
- Antud toodet ei tohi kasutada isikud, kes ei ole kasutusjuhendit korralikult läbi lugenud, kes kannatavad külma või väsimuse käes või on muul moel halvas füüsilises seisundis, ega lapsed.
- Pidage meeles, et teiste inimeste või nende varaga juhtuvate õnnetuste või ohtlike olukordade eest vastutab seadme kasutaja.

❍ **Lähemalt kasutusjuhendist**
- Käesolev juhend sisaldab olulist teavet teie toote kasutamise ja hooldamise kohta. Palun lugege juhend hoolikalt läbi ja omandage selles sisalduv teave.
- Hoidke juhendit alati kergesti kättesaadavas kohas.
- Kui juhend on kaduma läinud või kannatada saanud ja ei ole enam loetav, ostke palun oma ECHO EDASIMÜÜJALT uus juhend.
- Käesolevas juhendis kasutatakse SI-süsteemi ühikuid (International System of Units). Sulgudes toodud numbrid on viiteväärtused ning mõnel puhul võib olla tegemist väikese teisendusveaga.

❍ **Toote laenamine või edasiandmine**
- Käesolevas juhendis kirjeldatud toodet kolmandatele isikutele laenates veenduge, et toodet laenav ja sellega töötav isik saaks tootega koos kaasa ka kasutusjuhendi. Toodet kolmandatele pooltele edasi andes pange tootega kaasa ka kasutusjuhend.

❍ **Päringud**
- Toodet puudutavate päringute esitamiseks, tarvikute ostmiseks, toote remontimiseks ja muude sarnaste päringute esitamiseks võtke ühendust ECHO EDASIMÜÜJAGA.

❍ **Märkused**
- Toote täiustamise eesmärkidel võidakse juhendi sisu uuendada ilma sellest eelnevalt ette teavitamata. Mõned kasutatud joonised võivad kirjelduste paremaks kujutamiseks olla tootest erinevad.
- Küsimuste tekkimisel või ebaselguse korral pöörduge palun ECHO EDASIMÜÜJA poole.

❍ **Selle mudeli eriomadus: „ES“ START**
- **„ES“ START** tekitab mootori käivitamiseks vajalikul kiirusel väntvõlli liikuma panemiseks piisava pöörlemisjõu ja ei tekita praktiliselt mingit tagasilööki. **„ES“ START** muudab mootori käivitamise oluliselt kergemaks kui võiksite arvata.

Tootja

YAMABIKO CORPORATION

1-7-2 Suehirocho, Ohme, Tokyo 198-8760 JAAPAN

Ametlik esindaja Euroopas

CERTIFICATION EXPERTS B.V.

P.O. box 5047, Merwedeweg 2, 3621 LR Breukelen, Holland

Sisukord

Toote ohutu kasutamine 4
Hoiatussildid 4
Teised tähised 4
Sümbolid 4
Ohutuskleebise kinnitamise koht 6
Kütuse käsitsemine 7
Mootori käsitsemine 8
Toote käsitsemine 9
Komplekti nimekiri 14
Kirjeldus 15
Enne, kui alustate 16
Lõikeketas 16
Kokkupanemine 18
Kütuse ettevalmistamine 22
Mootori kasutamine 23
Mootori käivitamine 23
Mootori seiskamine 24
Kasutamine 25
Põhitoimingud 25
Tolmu pärssimine 25
Lõiketehnika 25
Hooldamine 27
Hooldusjuhised 27
Hooldamine 28
Hoiustamine 34
Pikaajaline hoiustamine (30 päeva või rohkem) 34
Utiliseerimine 35
Tehnilised andmed 36
Vastavusdeklaratsioon 37

Toote ohutu kasutamine

Lugege antud jaotis enne toote kasutamist hoolikalt läbi.

- **Selles jaotises kirjeldatud hoiatused sisaldavad olulist ohutusteavet. Pidage neist hoolikalt kinni.**
- **Samuti tuleb läbi lugeda juhendi põhiosas kirjeldatud hoiatusi.**

Märgisele [diamond mark] järgnev tekst kirjeldab hoiatuste eiramise võimalikke tagajärgi.

Hoiatussildid

Olukorrad, mille puhul eksisteerib kehavigastuste oht kasutajale ja teistele inimestele, on selles juhendis ja tootel endal märgistatud järgmiste hoiatusmärkustega. Seadme ohutu kasutamise tagamiseks lugege need läbi ja pidage neist alati tähelepanelikult kinni.

⚠ OHT!	⚠ HOIATUS!	⚠ ETTEVAATUST!
See sümbol koos sõnaga **„OHT!“** (DANGER) juhib tähelepanu tegevusele või tingimusele, mis võib põhjustada kasutajatele või kõrvalseisjatele raskeid kehavigastusi või nende hukkumise.	See sümbol koos sõnaga **„HOIATUS!“** (WARNING) juhib tähelepanu tegevusele või tingimusele, mis võib põhjustada kasutajatele või kõrvalseisjatele raskeid kehavigastusi või nende hukkumise.	**„ETTEVAATUST!“** (CAUTION) tähistab potentsiaalselt ohtlikku olukorda, mis tähelepanuta jätmise korral võib tuua kaasa väiksema või mõõduka kehavigastuse.

Teised tähised

Lisaks hoiatusteatistele sisaldab juhend ka järgmisi selgitavaid sümboleid:

	Läbikriipsutatud ringi kujuline sümbol tähendab, et selle juures kirjeldatu on keelatud.	**MÄRKUS** Selline eraldiseisev sõnum sisaldab toote kasutamist ja hooldamist puudutavaid näpunäiteid.	**TÄHTIS!** Raamiga ümbritsetud sõna **„TÄHTIS“** sisaldab tähtsat toote kasutamist, kontrollimist, hooldamist ja hoiustamist puudutavat teavet.

Sümbolid

Selles juhendis ja tootel endal kasutatakse erinevaid selgitavaid sümboleid. Veenduge, et saate iga sümboli tähendusest täielikult aru.

Sümboli vorm/kuju	Sümboli kirjeldus/kasutus	Sümboli vorm/kuju	Sümboli kirjeldus/kasutus
	Lugege kasutusjuhend tähelepanelikult läbi		Bensiini ja õli segu
	Kandke silma-, nina-, kõrva- ja peakaitset	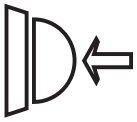	Täitepump
	Ohutus/hoiatus		Ketta pöörlemise suund Max võlli kiirus
	Mootori käivitamine		Karburaatori reguleerimine - Tühikäigu kiirus
	Avariiseiskamine		Õhuklapi juhtimine

Sümboli vorm/kuju	Sümboli kirjeldus/kasutus	Sümboli vorm/kuju	Sümboli kirjeldus/kasutus
	Ettevaatust süttimise suhtes		Ettevaatust elektrilöögi suhtes
	Ärge kasutage toodet halva ventilatsiooniga kohtades		Ettevaatust kõrge temperatuuriga piirkondade suhtes
	Veenduge, et lähedal pole kergsüttivaid aineid.		Dekompressiooniseade
	Ettevaatust tagasilöögi suhtes		Saeterade kasutamine on keelatud
	Hoidke eemal lahtisest leegist.		Veenduge, et poleks mõrasid, kooldunud või purunenud kohti
LWA dB	Tagatud helitugevuse tase		

Ohutuskleebise kinnitamise koht

- Käesolevas juhendis kirjeldatud toodetele on kinnitatud all näidatud ohutuskleebis. Veenduge enne toodet kasutama hakkamist, et saate kleebise tähendusest aru.
- Kui kleebis muutub kulumise või kahjustuse tõttu loetamatuks või koorub maha ja läheb kaotsi, ostke oma edasimüüjalt palun asenduskleebis ja kinnitage see järgneval joonisel näidatud kohta. Veenduge, et kleebis on alati loetav.

1. Ohutuskleebis (osa number X505-010770)

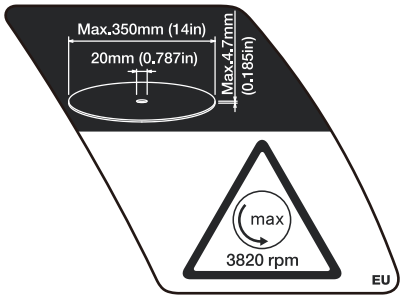

2. Ohutuskleebis (osa number X505-010780)

3. Ohutuskleebis (osa number X510-001050)

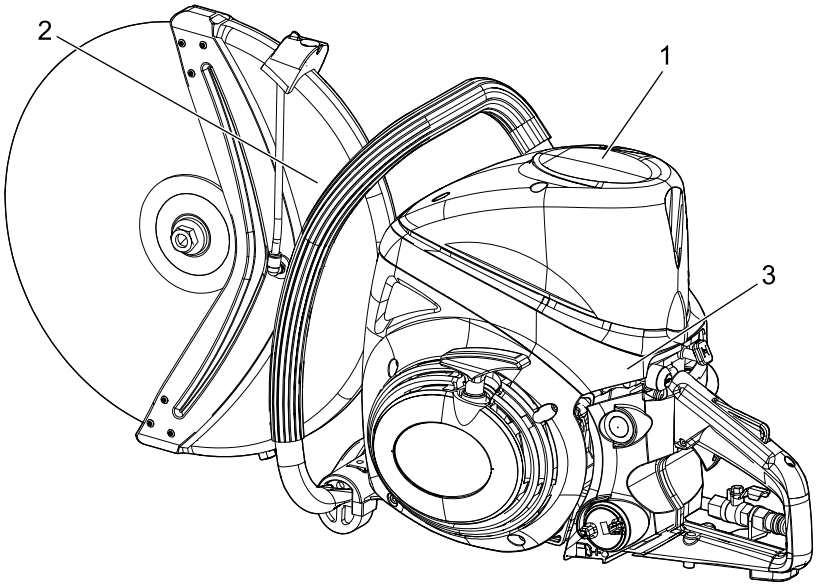

Kütuse käsitsemine

⚠ OHT!

Kütuse lisamisel hoiduge eemale lahtisest leegist

Kütus on kergesti süttiv ja võib väärkasutamise korral põhjustada süttimisohtu. Olge segamisel, hoiustamisel ja käsitsemisel äärmiselt ettevaatlikult, et vältida raskeid kehavigastusi. Pidage kinni järgmistest juhistest.

- **Ärge suitsetage ega hoidke lahtist leeki kütuse lisamise läheduses.**
- **Ärge lisage kütust, kui mootor on kuum või töötab.**
- ◆ Vastasel juhul võib kütus süttida ja põhjustada põletusi.

Kütusekanistrist ja kütuse lisamise kohast

- **Kasutage heakskiidetud kütusekanistrit.**
- **Kütusepaagid/-kanistrid võivad olla rõhu all. Keerake kork alati aeglaselt lahti, et rõhud saaksid võrdsustuda.**
- **ÄRGE lisage kütust siseruumides. Lisage kütust ALATI õues ja palja maapinna kohal.**

Maha läinud kütus võib süttida

Järgige kütuse lisamisel järgmisi hoiatusi:

- **Ärge lisage nii palju kütust, et see ulatub kütusepaagi täiteavani. Hoidke kütus määratud piirides (kuni kütusepaagi kaela tasemeni).**
- **Pühkige ülevalamise tõttu maha läinud kütus lapiga kokku.**
- **Kütuse lisamise järel keerake kütusepaagi kork kindlalt kinni.**
- ◆ Maha läinud kütus võib põhjustada süttimisel põletusi.

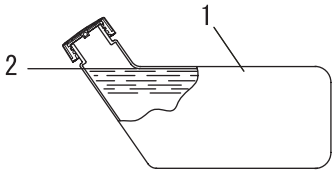

1. Kütusepaak
2. Kaela kõrgus

Ärge käivitage mootorit piirkonnas, kus te lisasite kütust

- **Mootorit ei tohi käivitada kohas, kus te lisasite kütust. Liikuge kütuse lisamise kohast enne mootori käivitamist vähemalt 3 m kaugusele.**
- ◆ Kütuse lisamisel maha läinud kütus võib põhjustada süttimisel tulekahju.

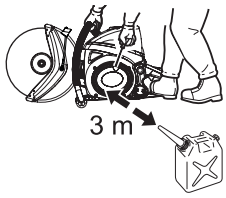

Kütuselekked põhjustavad tulekahju

- **Kütuse lisamise järel kontrollige alati, et kütusetorust, kütusesüsteemi tihendite vahelt ega kütusepaagi korgi ümbrusest ei lekiks kütust.**
- **Kui leiate kütuselekkeid või välja tulnud kütust, lõpetage koheselt toote kasutamine ja võtke seadme remontimiseks koheselt ühendust oma edasimüüjaga.**
- ◆ Kõik kütuselekked võivad põhjustada süttimist.

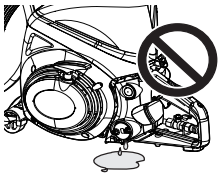

Mootori käsitsemine

⚠ HOIATUS!

Mootori käivitamine

Olge mootori käivitamisel eriti tähelepanelik järgmiste hoiatuste suhtes:

- **Jälgige alati, et kõik käepidemed ja kaitsed oleksid oma kohale kinnitatud**
- **Kontrollige, et ükski mutritest ega poltidest ei oleks lahti**
- **Kontrollige, et ei oleks kütuselekkeid**
- **Kontrollige, et lõikeketas ei oleks kahjustunud ega liigselt kulunud. Kui leiate kõrvalekaldeid, ärge toodet kasutage.**
- **Asetage toode tasasele ja hästi tuulutatud kohale**
- **Jätke toote ümber ohtralt vaba ruumi ja ärge laske inimestel ega loomadel seadme lähedale tulla**
- **Kõrvaldage võimalikud takistused**
- **Veenduge, et lõikeketas ei puutu vastu maapinda ega võimalikke takistusi**
- **Mootori käivitamise ajal peab gaasitrikkel olema tühikäigu asendis**
- **Hoidke toode mootori käivitamise ajal kindlalt vastu maad**
- **Ärge käivitage mootorit toodet õhus hoides**
- ◆ Hoiatuste eiramine võib põhjustada õnnetuse, kehavigastuse või isegi lõppeda surmaga.

Mootori käivitumise järel kontrollige, et ei oleks tavatuid vibratsioone ega helisid

- **Veenduge, et mootori käivitumisel ei oleks tavatut vibratsiooni ega helisid. Tavatu vibratsiooni või helide puhul ärge toodet kasutage. Võtke ühendust edasimüüjaga ja laske seade ära remontida.**
- ◆ Õnnetused, millega on seotud lahti rappuvaid või küljest purunevaid detailid, võivad põhjustada haavu või raskeid kehavigastusi.

Ärge puudutage toote töötamise ajal kõrge temperatuuri või kõrgepingega komponente

Ärge puudutage toote töötamise ajal või mõnda aega pärast toote seiskumist järgmisi kõrge temperatuuri või kõrgepingega komponente.

- **Summuti, süüteküünal, lõikeketas ja teised kõrge temperatuuriga komponendid**
- ◆ Kõrge temperatuuriga komponenti puudutades võite end ära põletada.

- **Süüteküünal, süütejuhe ja teised kõrge pingega komponendid**
- ◆ Toote töötamise ajal kõrgepingekomponentide puudutamisel võite saada elektrilöögi.

Süttimise või suitsu korral seadke ohutus esikohale

- **Kui tuli tuleb mootorist või suitsu tuleb mujalt, kui väljalaskeavast, astuge isikliku ohutuse tagamiseks kõigepealt seadmest eemale.**
- **Visake labidaga leegile peale liiva vms, et vältida tule levimist või kustutage tuli tulekustutiga.**
- ◆ Paanikareaktsioon võib põhjustada tule või teiste kahjustuste süvenemise.

Heitgaasid on toksilised

- **Mootori heitgaasid sisaldavad toksilisi gaase. Ärge kasutage toodet siseruumides, plastist kasvuhoonetes või teistes halvasti õhutatud kohtades.**

- ◆ Heitgaasid võivad põhjustada mürgistuse.

Toote kontrollimise või hooldamise ajal lülitage mootor välja

Järgige oma toote kasutamisjärgsel kontrollimisel ja hooldamisel järgmisi hoiatusi:

- **Seisake mootor ja ärge asuge toodet kontrollima ega hooldama enne, kui mootor on maha jahtunud**
- ◆ Muidu võite end ära põletada.
- **Eemaldage enne kontrollimist ja hooldust süüteküünlalt piip**
- ◆ Toote ootamatu käivitumise korral võib juhtuda õnnetus.

Keerake süüteküünal oma kohale

Järgige süüteküünla kontrollimisel järgmisi ettevaatusabinõusid.

- **Kui elektroodid või klemmid on kulunud või kui keraamikal võib märgata mõrasid, vahetage need uute osade vastu.**
- **Sädemetesti (kontrollimine, kas süüteküünal annab sädet) peab viima läbi teie edasimüüja.**
- **Sädemetesti tuleb teostada süüteküünla ava läheduses.**
- **Sädemetesti ei tohi teostada kohtades, kus on maha läinud kütust või kergsüttivaid gaase**
- **Te ei tohi olla kontaktis süüteküünla metallosadega**
- ◆ Süüteküünal võib süüdata tulekahju või anda teile elektrilöögi.

Toote käsitsemine

Üldised ettevaatusabinõud

⚠ HOIATUS!

Kasutusjuhend

- ❍ **Toote õige kasutamise tagamiseks lugege tähelepanelikult läbi selle kasutusjuhend.**
- ◆ Selle eiramine võib tuua kaasa õnnetuse või raske vigastuse.

Pidage kinni kõigist kohalikest ja riiklikest seadustest ja õigusaktidest

Riiklikud ja kohalikud õigusaktid võivad selle lõikesae kasutamist piirata.

Ärge kasutage toodet eelpool mainitutest erinevatel eesmärkidel

- ❍ **Ärge kasutage toodet muudel kui kasutusjuhendis kirjeldatud eesmärkidel.**
- ◆ Selline tegevus võib tuua kaasa õnnetuse või raske vigastuse.

Ärge muutke toodet

- ❍ **Toodet ei tohi muuta.**
- ◆ Selline tegevus võib tuua kaasa õnnetuse või raske vigastuse. Toote muutmisest põhjustatud rikked ei kuulu tootjagarantii alla.

Ärge kasutage toodet, kui seda ei ole eelnevalt kontrollitud ja hooldatud

- ❍ **Toodet ei tohi kasutada, kui seda ei ole eelnevalt kontrollitud ja hooldatud. Jälgige, et toodet kontrollitakse ja hooldatakse regulaarselt.**
- ❍ **Asendage mõranenud ja purunenud kaitsed enne kasutamist.**
- ◆ Selle eiramine võib tuua kaasa õnnetuse või raske vigastuse.

Toote laenamine või edasiandmine

- ❍ **Toodet kolmandatele isikutele laenates veenduge, et toodet laenav isik saaks tootega koos kaasa ka kasutusjuhendi.**
- ❍ **Toodet kolmandatele pooltele edasi andes pange tootega kaasa ka kasutusjuhend.**
- ◆ Selle eiramine võib tuua kaasa õnnetuse või raske vigastuse.

Vigastuse puhuks valmisolek

Õnnetuse või vigastuse vähetõenäolise asetleidmise korral olge selleks ettevalmistunud.

- ❍ **Esmaabikomplekt**
- ❍ **Käterätikud ja kuivatuslapid (verejooksu peatamiseks)**
- ❍ **Vile või mobiiltelefon (kõrvalise abi kutsumiseks)**
- ◆ Kui te ei suuda osutada esmaabi või kutsuda kõrvalist abi, võib vigastus halveneda.

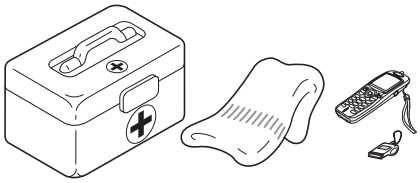

Kasutamishoiatused

⚠ OHT!

Mootori käivitamine

- ❍ **Ärge käivitage mootorit, kui asute lõikeketta poolsel küljel.**
- ◆ Lõikeketta ootamatu liikuma hakkamine võib põhjustada kehavigastusi.

Toote ohutu kasutamine

⚠ HOIATUS!

Toote kasutajad

Toodet ei tohi kasutada:

- ❍ inimesed, kes on väsinud
- ❍ inimesed, kes on tarvitanud alkoholi
- ❍ inimesed, kes on ravimite mõju all
- ❍ rasedad
- ❍ inimesed, kellel on kehv tervislik seisund
- ❍ inimesed, kes ei ole lugenud läbi kasutusjuhendit
- ❍ algajad, kes pole läbinud eriväljaõpet
- ❍ lapsed

- ◆ Nende juhiste eiramine võib tuua kaasa õnnetuse.
- ❍ Toote süütesüsteem tekitab töötamise ajal elektromagnetvälja. Magnetväljad võivad põhjustada häireid südamestimulaatorite töös või seisata südamestimulaatori. Tervisele ohtlike olukordade vältimiseks soovitame südamestimulaatorite kasutajatel pidada enne toote kasutamist nõu oma arsti ja südamestimulaatori tootjaga.

Kasutuskeskkond

- ❍ Ärge kasutage seadet kohtades, kus puudub jalgadele kindel toetuspind, näiteks järskudel kallakutel või pärast vihma, kuna sellised kohad on libedad ja ohtlikud.
- ❍ Ärge kasutage toodet öösel või hämarates kohtades, kus on halb nähtavus.
- ◆ Kukkumise või libisemise korral või toodet valesti kasutades võib tulemuseks olla raske kehavigastus.

Toote transportimine

Järgnevates olukordades transportimisel lülitage mootor välja ja veenduge, et lõikeketas oleks seiskunud. Seejärel eemaldage lõikeketas ja suunake summuti endast eemale.

- ❍ Töötamispiirkonda liikumine
- ❍ Töötamise ajal teise piirkonda liikumine
- ❍ Senisest töötamispiirkonnast lahkumine
- ◆ Nende hoiatuste eiramine võib põhjustada põletusi või raskeid kehavigastusi.
- ❍ Toote transportimisel autoga tühjendage kütusepaak, eemaldage lõikeketas ja kinnitage toode kindlalt kohale, et vältida selle ringi liikumist.
- ◆ Kui transportimise ajal on kütusepaagis kütus, võib see põhjustada süttimise.
- ❍ Ärge jätke töötava mootoriga toodet järelvalveta.
- ◆ Selline tegevus võib tuua kaasa õnnetuse või raske vigastuse.

Vibratsioon ja külm temperatuur

Arvatakse, et mõnedel inimestel esinev Raynaud' sündroomina tuntud seisund võib ilmneda just külma ja vibratsiooniga kokkupuutel. Vibratsiooni ja külmaga kokkupuutumine võib põhjustada surisemist ja põletustunnet, millele järgneb sõrmede värvuse kaotus ja tundetus.

Soovitame tungivalt järgida järgmisi ettevaatusabinõusid, kuna minimaalne kokkupuute ulatus, mis võiks haigushoo esile kutsuda, ei ole teada.

- ❍ Hoidke oma keha soojas, eriti just pea, kael, jalalabad, kannad, käelabad ja randmed.
- ❍ Tagage sagedaste puhkepauside ajal intensiivseid kehalisi harjutusi tehes hea vereringe ja ärge suitsetage.
- ❍ Piirake töötundide arvu.
  Proovige täita iga päev töödega, kus hekilõikur või teiste käsimootorseadmete kasutamine ei ole vajalik.
- ❍ Kui tunnete ebamugavustunnet, sõrmede punetust ja paistetamist, millele järgneb valgeks muutumine ja tundetus, pöörduge arsti poole enne, kui külma ja vibratsiooniga uuesti kokku puutute.
- ◆ Nende juhiste eiramine võib põhjustada teile tervisekahjustusi.

Korduva pinge põhjustatud vigastused

Usutakse, et sõrme-, käe-, käsivarre- ja õlalihaste ning -kõõluste liigkasutamine võib põhjustada valu, paistetust, tuimust, nõrkust ja tugevat valu eelnevalt mainitud piirkondades. Teatud korduvad käelised tegevused võivad seada teid tõsisesse korduvast pingest põhjustatud kehavigastuse (RSI) ohtu.

RSI ohu vähendamiseks tehke järgmist:

- ❍ Vältige oma randmete kasutamist painutatud, sirutatud või pööratud asendis.
- ❍ Tehke regulaarseid puhkepause korduste vähendamiseks ja laske kätel puhata. Vähendage kordusliigutuste tegemise kiirust ja jõudu.
- ❍ Tehke harjutusi käe- ja käsivarrelihaste tugevdamiseks.
- ❍ Pöörduge arsti poole, kui tunnete kätes, käsivartes, randmetes või sõrmedes surinat või tuimust. Mida varem RSI diagnoositakse, seda tõenäolisemalt suudetakse vältida närvide ja lihaste püsikahjustusi.
- ◆ Nende juhiste eiramine võib põhjustada teile tervisekahjustusi.

⚠ HOIATUS!

Eemaldage enne tootega tööle hakkamist võõrobjektid ja takistused

- ❍ **Kontrollige üle piirkond, kus toodet kasutama hakatakse. Eemaldage kivid, metallesemed j kõik teised esemed, mis võiksid toote kinni kiiluda või seda kahjustada.**
- ❍ **Olge räni ja teisi varjatud ohte sisaldavate ainete käsitsemisel ettevaatlik.**
- ◆ Lõikeseadmelt eemale paiskuvad võõrobjektid võivad põhjustada õnnetuse või raske vigastuse.

- ❍ **Ärge kasutage kergsüttivate ainete või materjalide lähedal.**
- ❍ **Uurige enne töö alustamist töökohta, et vältida elektrijuhtmete, veetorude ja kergsüttivate ainete sisse lõikamist.**
- ◆ See võib põhjustada põletusi ja süttimist.

Kui midagi läheb valesti, lülitage mootor kohe välja

Järgnevates olukordades lülitage mootor koheselt välja ja veenduge enne toote põhjalikku kontrollimist, et lõikeseade on seiskunud. Asendage kõik kahjustunud osad.

- ❍ **Kui toode hakkab ootamatult tavatult vibreerima.**
- ◆ Kahjustatud osade kasutamise jätkamine võib tuua kaasa õnnetuse või raske kehavigastuse.

Piirkonda 10 m raadiuses loetakse ohutsooniks

Toodet ümbritsev 10 m raadiusega ala loetakse ohutsooniks. Järgige tootega töötades kindlasti järgmisi ettevaatusabinõusid.

- ❍ **Ärge laske lastel ega teistel inimestel või loomadel siseneda ohutsooni.**
- ❍ **Kui kõrvaline isik siseneb ohutsooni, seisake lõikeketta peatamiseks koheselt mootor.**
- ❍ **Kasutajale lähenedes andke talle märku, visates tema suunas väljastpoolt ohutsooni mõne oksa; veenduge seejärel, et mootor on välja lülitatud ja lõikeketas on lõpetanud liikumise.**
- ❍ **Ärge lubage kellelgi hoida teie poolt lõigatavat materjali.**
- ◆ Iga kokkupuude lõikekettaga võib põhjustada raske vigastuse.

Ärge kasutage toodet, kui lõikeketas liigub tühikäigukiirusel

- ❍ **Kui toote lõiketerad liigavad ajal, kui gaasitrikkel on tühikäiguasendis, ei tohi lõikesaagi kasutada. Lülitage mootor kohe välja ja reguleerige karburaatorit.**
- ◆ Selline tegevus võib tuua kaasa õnnetuse või raske vigastuse.

Ärge kasutage toodet ühe käega

- ❍ **Hoidke mõlemad käed mootori töötamise ajal käepidemetel. Ärge kasutage toodet ainult ühe käega hoides.**
- ❍ **Hoidke mõlema käega kindlalt lõikesaest – üks käsi peab hoidma esikäepidemest ja teine tagakäepidemest.**
- ❍ **Hoidke tugevalt kinni nii, et põial ja sõrmed haaraksid ümber käepideme.**
- ❍ **Ärge eemaldage käsi ketta liikumise ajal tootelt.**
- ◆ Nende juhiste eiramine võib põhjustada toote ebakindla hoidmise, mis omakorda võib tuua kaasa raske kehavigastuse.

Veenduge, et lõikeketas on enne toote maha panemist seiskunud

- ❍ **Olles mootori välja lülitanud, kontrollige enne toote maha panemist, kas lõikeketas on seiskunud.**
- ◆ Isegi kui mootor on välja lülitatud võib ka vaba hooga liikuv ketas vigastusi tekitada.

Eemaldage summutilt praht

- ❍ **Kui mootori summuti ümber on kogunenud muru, lehed, oksad ja ülemäärane mustus, seisake mootor ja eemaldage see, hoidudes samas kuumade kohtade vastu minemast.**
- ◆ Vastasel juhul võib tulemuseks olla süttimine.

Ärge lõigake asbesti

- ❍ **Ärge kasutage lõikesaagi asbesti või seda mingil kujul sisaldavate toodete lõikamiseks, kahjustamiseks või segamiseks.**
- ◆ Asbestikiudude sissehingamine on tõsine terviserisk, mis võib põhjustada eluohtlikke hingamisteede haigusi, näiteks kopsuvähki.

Ettevaatusabinõud tagasilöögi eest kaitsmiseks

⚠ OHT!

❍ **Lõikeasend võib tekitada lõigatavast materjalist tagasilööke, mis võivad põhjustada kontrolli kaotamise masina üle. Selle tulemusel võib lõikeketas sattuda vastu operaatorit ja põhjustada raske vigastuse.**

Pöörlev tagasilöök

Lõikeketta ülemise osaga lõikamine tekitab lõigatavalt materjalilt tagasilöögi; tagasilöögi tulemusena liigub lõikeketta ots pöörlemiselt tagasi ja on äärmiselt ohtlik. Lõigake alati lõikeketta alumise osaga.

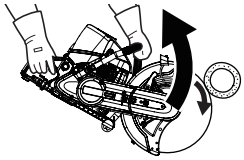

Lineaarne tagasilöök

Lõikeketta alumise osaga lõikamisel võib masin tekitada tagasiöögi, mis tõmbab masinat edasi. Hoidke töötamise ajal alati tugevalt käepidemest.

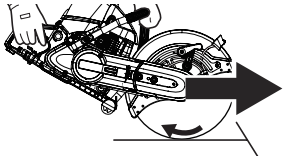

- Mõlemad nimetatud reaktsioonid võivad põhjustada lõikesae üle kontrolli kaotamise ja liikuva kettaga kokkupuutumise, mille tagajärjeks võib olla raske kehavigastus. Lõikesae kasutajana tuleb teil astuda mitmeid samme, et vältida saagimistööde ajal õnnetusi ja vigastusi.

- Nende baasteadmiste abil teil võimalik üllatusmomenti vähendada või seda hoopiski kõrvaldada. Ootamatu üllatus soodustab õnnetuste tekkimist. Pidage meeles, et pöörlevat tagasilööki on võimalik vältida, kui mitte lasta lõikeketta ülemisel osal vastu objekti puutuda.

- Ärge kasutage lõikesaage ühe käega! Ühe käega kasutamine võib põhjustada raskeid vigastusi kasutajale, abistajatele ja kõrvalseisjatele. Lõikesae õigeks käsitsemiseks hoidke seda alati kahe käega, kusjuures üks vajutab päästikut. Vastasel juhul võib tulemuseks olla lõikesae libisemine või lohisemine, mis võib viia kontrolli kaotamiseni.

- Hoidke töötavast lõikesaest mõlema käega korralikult kinni – parema käega hoidke tagumisest ja vasaku käega eesmisest käepidemest. Hoidke käepidemest tugevalt kinni nii, et põial ja sõrmed haaraksid ümber lõikesae käepidemete. Tugev haare aitab vähendada tagasilööki ja tagada sae üle vajalik kontroll. Sae juhtimiseks tuleb alati kasutada kahte kätt.

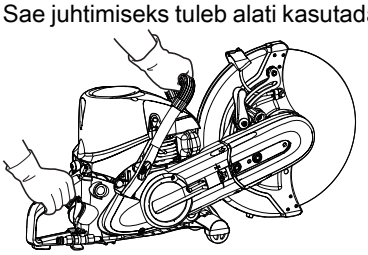

- Veenduge, et piirkond, kus te lõikate oleks ilma takistusteta. Ärge laske lõikeketta ülemisel osal puutuda vastu palki, oksa või mõnda muud takistust, mille vastu saag võiks kasutamise käigus puutuda.

- Suurtel kiirustel lõigates on tagasilöögi tõenäosus väiksem. Poole gaasiga või madalatel pööretel lõigates on soovitav lõikesaagi keerulisemates kohtades hoolikamalt kontrollida, mis vähendab ka tagasilöögi toimumise tõenäosust.

Kaitsevarustus

⚠ HOIATUS!

Kandke kaitsevahendeid

❍ **Kandke lõikesaagi kasutades alati järgmisi kaitsevahendeid. Kõige olulisem on kanda tööajal alati kaitseprille, tolmumaski ja kõrvaklappe.**

◆ Ilma kaitsevarustuseta võite eemale puhutavat tolmu või prahti sisse hingata või siis võib praht sattuda silma ja põhjusta õnnetuse või vigastuse.

a **Peakaitse (kiiver):** kaitseb teie pead
b **Kõrvaklapid või kõrvatropid:** kaitsevad teie kuulmist
c **Kaitseprillid:** kaitsevad silmi
d **Tolmumask:** kaitseb hingamisorganeid
e **Kaitsekindad:** kaitsevad teie käsi külma ja vibratsiooni eest
f **Sobivad tööriided (pikad käised, pikad püksid):** kaitsevad keha
g **Vastupidavad, mittelibisevad kaitsesaapad (varbakaitsega) või mittelibisevad tööjalatsid (varbakaitsega):** kaitsevad labajalgu

◆ Nende hoiatuse eiramine võib tuua kaasa nägemis- või kuulmiskahjustusi või põhjustada raskeid vigastusi.

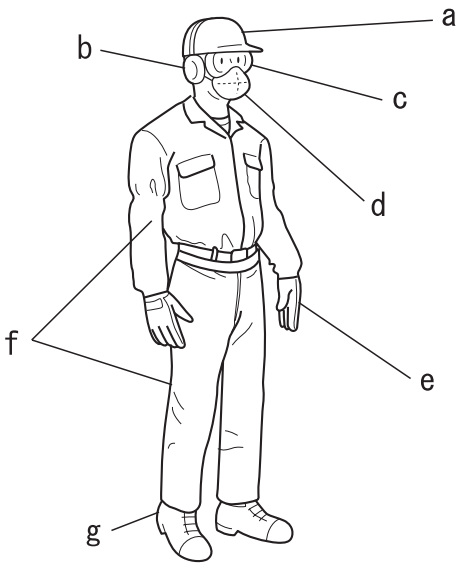

Kandke sobivaid riideid

❍ **Kinnitage juuksed õlgadest kõrgemale.**

❍ **Ärge kandke kaelasidemeid, ehteid või lahtisi rippuvaid riideid, mida seade võiks endaga kaasa haarata.**

❍ **Ärge kandke katmata varvastega jalatseid ega käige paljajalu või paljaste säärtega.**

◆ Nende hoiatuse eiramine võib tuua kaasa nägemis- või kuulmiskahjustusi või põhjustada raskeid vigastusi.

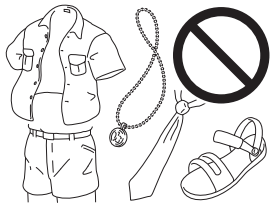

Komplekti nimekiri

- Järgnevad osad on pakendikarpi eraldi pakendatud.
- Kui olete karbi lahti pakkinud, kontrollige üle seal asuvad osad.
- Kui midagi on puudu või purunenud, võtke ühendust edasimüüjaga.

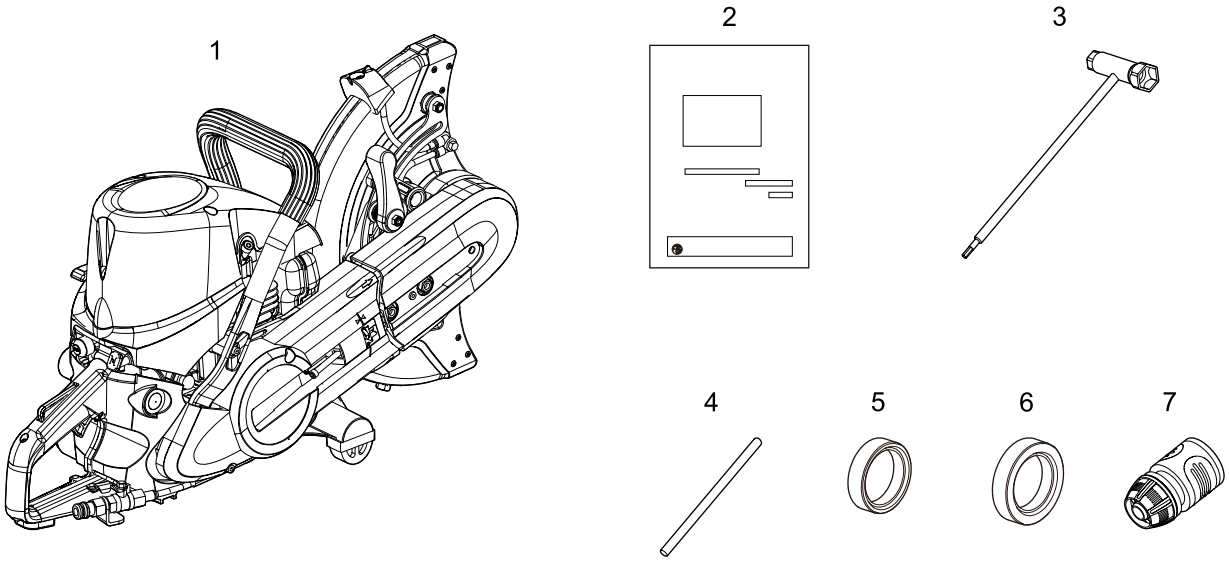

Number	Osa nimetus	Kogus
(1)	Lõikesaag	1
(2)	Kasutusjuhend	1
(3)	T-kujuline mutrivõti	1
(4)	Varras	1
(5)	Adapter (22 mm)	1
(6)	Adapter (25,4 mm)	1
(7)	Liitmik	1

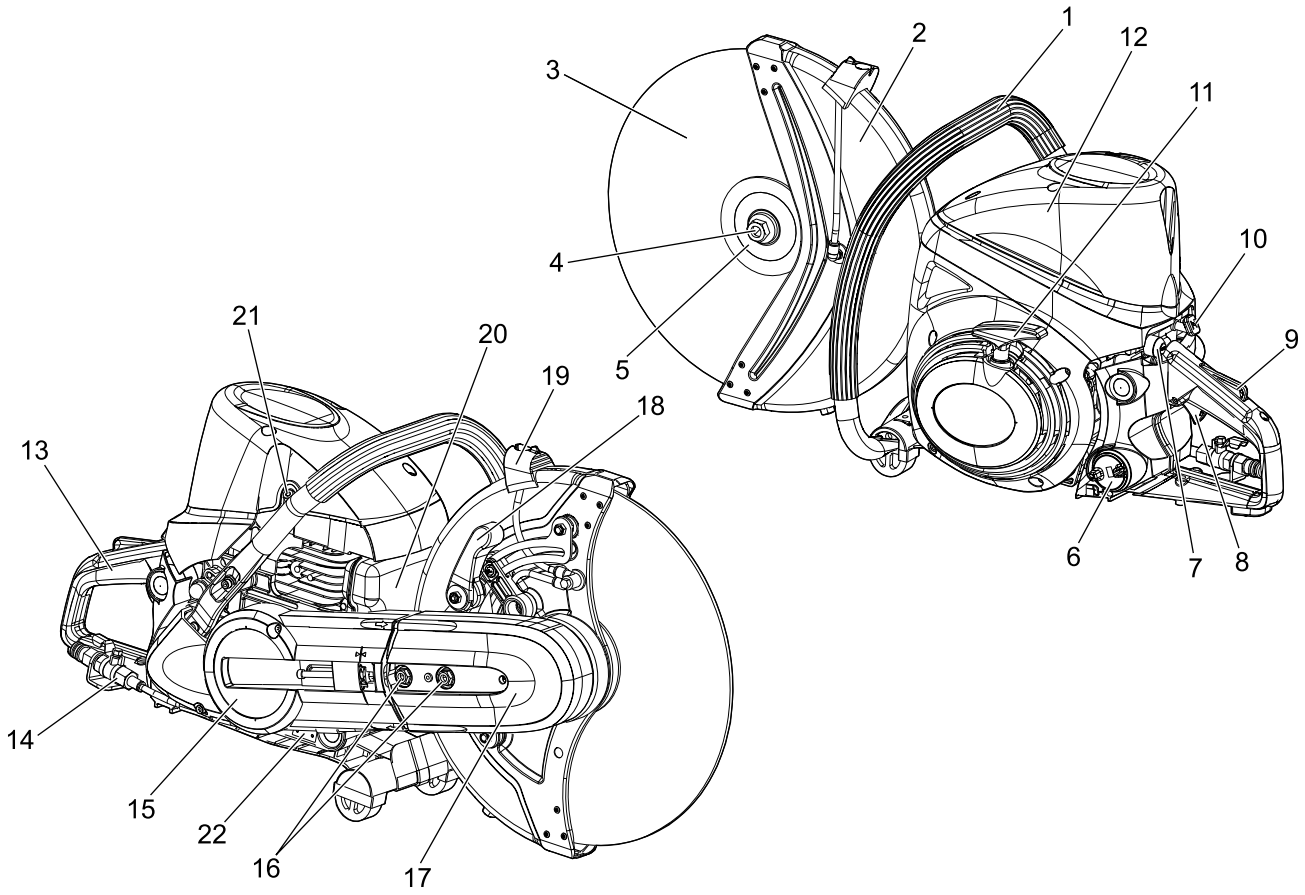

1. **Eesmine käepide (vasakule käele)** - mootorikorpuse ees asuv tugikäepide.
2. **Ketta kaitse** - ketta kaitse, mille ülesandeks on kaitsta operaatorit kettaga kokkupuutumise eest ja juhib samas prahi operaatorist eemale.
3. **Lõikeketas** - toimib lõiketööriistana.
4. **Ketta paigaldamise polt** - ääriku fikseerimispolt.
5. **Lõikeäärik** - lõikeketast fikseeriv osa.
6. **Kütusepaagi kork** – kütusepaagi sulgemiseks.
7. **Seiskamislüliti** - nupp, mis lühistab hetkega süütepinge ja põhjustab seeläbi mootori seiskumise. Tegemist EI OLE SISSE/VÄLJA süütelülitiga.
8. **Gaasitrikkel** - aktiveeritakse kasutaja sõrmega ja kasutatakse mootori töökiiruse juhtimiseks.
9. **Gaasitrikli lukustus** - ohutushoob, millele tuleb vajutada enne kui gaasitriklit on võimalik aktiveerida. Lukustuse eesmärgiks on vältida gaasitrikli juhuslikku rakendumist.
10. **Õhuklapi juhtnupp** - seade kütuse/õhu segu rikastamiseks karburaatoris külmkäivituse hõlbustamiseks. Samuti aktiveerib kiire tühikäigu gaasilukusti.
11. **Käivitusnööri käepide** - tõmmake käivitusnööri käepidet aeglaselt kuni starter rakendumiseni; seejärel tõmmake kiirelt ja tugevalt. Mootori käivitumisel viige käepide aeglaselt tagasi. Ärge laske käepidemel hooga tagasi tõmbuda kuna see võib põhjustada seadmele kahjustusi.
12. **Õhupuhasti kate** - katab õhupuhastit.
13. **Tagumine käepide (vasakule käele)** - mootorikorpuse tagaosas asuv tugikäepide.
14. **Veekomplekt** - annab lõikamise ajal vett peale ja väldib sellega tolmu teket.
15. **Siduri kate** - kaitseb mootoriga lõikesae kasutamise ajal rihma ja sidurit.
16. **Ketta paigaldamise poldid** - kinnitab lõikesae.
17. **Rihmaratta kate** - kaitseb rihma ja rihmaratast.
18. **Kettakaitse lukustusnupp** - kasutatakse kettakaitse nurga muutmisel.
19. **Kettakaitse nupp** - haarake sellest nupust ja liigutage seda, kui muudate kettakaitse nurka.
20. **Summuti-sädemepüüdja** - summuti-sädemepüüdja reguleerib mootori müra ja takistab kuumade, hõõguvate söeosakest summutist väljumist.
21. **Dekompressiooniseade** - seade, mis aitab käivitamisel abistamiseks vähendada silindris valitsevat survet.
22. **Tüüp ja seerianumber**

Lõikeketas

⚠ HOIATUS!

- **Ärge lihvige mootoriga lõikesae abrasiivketta küljega ega rakendage kettale lõikamise ajal survet. Ärge laske sael kalduda ega joonest kõrvale võbiseda.**
- **Kasutage uusi, õigesti kvalifitseeritud, õige läbimõõtu, paksuse ja paigaldamisava suurusega kettaid. Ketta seibid ja paigaldusäärikud peavad olema heas seisukorras. Kinnituspolt tuleb pingutada ettenähtud pingutusmomendini.**
- **Valige ja kasutage töö jaoks sobivat ketast.**
- **Kontrollige enne kasutamist ketast hoolikalt mõrade, äärekahjustuste või kooldumise suhtes. Ärge kasutage ketast, mis on maha kukkunud. Kord kukkunud ketast ei saa rohkem usaldada.**
- **Ärge paigaldage ketast, kui seibid on kahjustatud. Ärge rikkuge polte liiga tugevalt kinni keerates pehmendusefekti. Ärge kunagi rakendage pingutamisel enda kaalu. Vastasel juhul võib keere kahjustuda. Õige pingutusjõud on 25 N•m (250 kgf•cm) - 30 N•m (300 kgf•cm).**
- **Uurige ketast enne kasutamist hoolikalt. Ärge kasutage kooldunud, niisket, mõranenud, ära tulnud kildude või värvust muutnud lõikepiirkonnaga ketast.**
- **Kasutage ainult sellist ketast, mis vastab riiklikele ja kohalikele seadustele ja õigusaktidele, nagu EN13236, EN12413 ja ANSI B7.1.**
- **Pidage kinni ketta tootjate ohutusjuhistest.**
- **Ärge kasutage abrasiivkettaga lõikamisel vett, kui just ketta tootja pole seda ettenäinud.**

Ketta kiirus

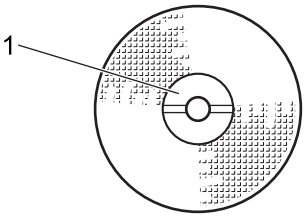

1. Lugege silti

Ketta kiiruse nominaal

Selle seadme puhul on olemas ketta minimaalne lubatud kiiruse nominaal. Kettaid, mille nominaal on väiksem kui 3820 p/min, pole lubatud selle mootorajamiga lõikesae puhul kasutada.

Suurim lubatud ketta kiirus

Ketas pöörleb sama kiirusega, nagu võll, millele see on paigaldatud. Kui ketta kiiruse nominaalväärtuseks on 3820 p/min, pole ketast lubatud kasutada suurema kiirusega kui 3820 p/min.

Ketta seibid ja paigaldusäärikud

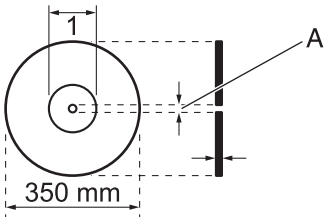

1. Seib

A: 20 mm
(22 mm, 25,4 mm)

Tugevdatud ketaste mõlemale küljele paigaldatavad ketta seibid on vajalikud paigaldusäärikute surve võrdsustamiseks, et vähendada ketta ja ääriku vahelise libisemise korral tekkivat hõõrdumist. Seibide läbimõõt on 108 mm. Jälgige, et seibid ei oleks ära kulunud, et neil ei oleks sügavaid kriimustusi ja et ketta paigaldamisel poleks neil kõrvalisi materjale.

Fakte abrasiivketta kohta

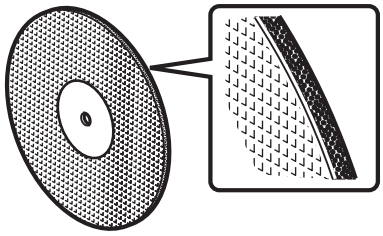

1. Ketaste valmistamisel asetatakse tugev kiudvõrkmaterjal vormi sisse, sellele valatakse peale vaigu ja abrasiivsete osakeste segu ja kõige peale pannakse veel üks võrgukiht. Vaik ja tugevdusvõrk liimuvad kokku ja kõvastuvad.
2. Ketta võime teatud materjale lõigata on tingitud abrasiivi tüübist, terade suurusest ja paigutusest. Mõlemal küljel asuv tugevdus lisab kettale tugevust ja jäikust.
3. Lugege alati kettal asuvat silti. Kui ketas ei lõika hästi, võib tegemist olla vale tüüpi materjaliga. Jõuga lõikama sundimine võib tuua kaasa ketta purunemise ja rasked vigastused operaatorile.

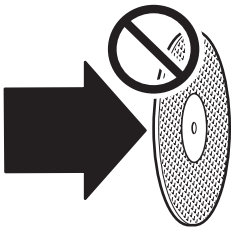

⚠HOIATUS!

- **Ärge lihvige lõikekettaga ega avaldage survet ketta külgedele.**
- **Kasutage ainult tugevdatud kettaid või ECHO poolt selle sae jaoks heaks kiidetud kettaid.**
- **Kettad, mis on liiga paksud või ei mahu korralikult võllile, võivad puruneda ja põhjustada raskeid kehavigastusi. Sama võib juhtuda ketastega, millel on madal kiiruse nominaal või mis on mõranenud, kooldunud, pole ümmargused või kahjustatud äärtega.**

4. Ketas suudab taluda suurt lõikesurvet seni, kuni surve rakendub otse ja mitte ketta küljelt. Seetõttu võitegi teha ainult otselõikeid ja peate vältima lõikamise ajal sae kallutamist või loperdamist.
5. Jõuga sisestamiseks ettenähtud saagidele tuleb paigaldada igal kasutamisel uued kettad. Kui kasutatud ketas suudab läbida ringitesti ja detailse ülevaatuse, võib neid kasutada päästemeeskondade väljaõppel.

Ketaste käsitsemine ja hoiustamine

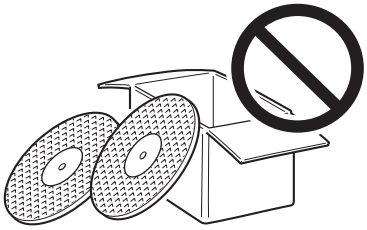

1. Kontrollige iga ketast enne saele paigaldamist kooldumise, mõrade ja purunenud servade suhtes.
2. Kooldunud kettad ei lõika korralikult ja võivad pingestuda kuni purunemiseni. Hoiustage oma kettaid alati lapiti asendis siledal, tasasel ja kuival pinnal. Kettaid virnastades asetage nende vahele pehmenduseks papist või paberist vahetükid.

3. Ketast võivad kahjustada nii niiskus kui ka kuumus. Ärge jätke kettaid otsese päikesevalguse kätte ega laske neil kokku puutuda kuumusega. Hoidke kettad alati kuivana ja hoiustage neid madala niiskustaseme ja mõõduka temperatuuriga kohtades. Niiskuskahjustuste eest kaitsmine kehtib vesijahutusega lõikamisele. Selleks, et vesi ei tungiks kettasse, viige ketas enne vee lahti keeramist lõikekiiruseni ja säilitage ketta pöörlemine veel 10 sekundiks pärast vee kinni keeramist.

Kokkupanemine

⚠ HOIATUS!

- **Lugege kasutusjuhend hoolikalt läbi, et oskaksite toote õigesti kokku panna.**
- **Ärge hooldage seadet ega monteerige komponente mootori töötamise ajal.**
- ◆ Valesti kokkupandud toote kasutamine võib tuua kaasa õnnetuse või tõsise kehavigastuse.

Ketta paigaldamine

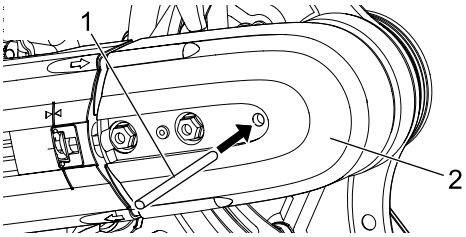

1. Varras
2. Rihmaratta kate

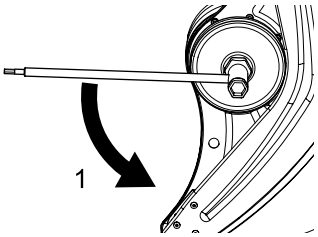

1. Keerake lahti

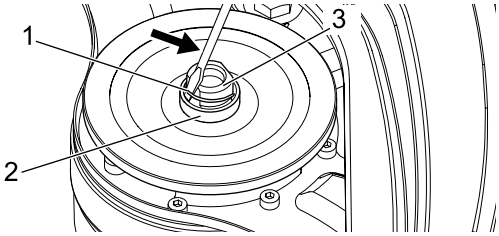

1. Lukustusrõngas
2. Adapter
3. Veovõll

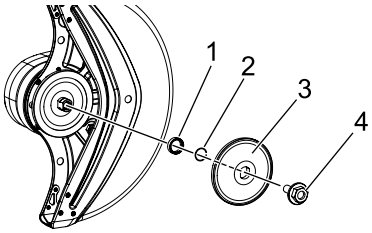

1. Adapter
2. Lukustusrõngas
3. Väline äärik
4. Ketta kinnituspolt

Adapteri vahetamine

Paigaldage adapter, mis sobib lõikeketta siseläbimõõduga. Seadme tarnimisel on paigaldatud 20 mm välisläbimõõduga adapter. Kui kasutatava lõikeketta siseläbimõõt on 22 mm või 25,4 mm vahetage adapter järgmisel viisil välja.

1. Sisestage varras.
2. Pöörake veovõlli kuni suures rihmarattas asuv ava ja varras on omavahel kohakuti.
3. Keerake ketta kinnituspolt 19 mm padrunvõtmega või sõrmedega lahti. Eemaldage kettapolt ja väline äärik, jättes sisemise ääriku oma kohale.
4. Adapter on kinnitatud veovõllile lukustusrõngaga. Sisestage väike lapik kruvikeeraja vms tööriist vahesse ja eemaldage lukustusrõngas.
5. Kasutage nüüd adapterit, mis sobib kasutatava lõikeketta siseläbimõõduga.
6. Vajutage lukustusrõngast, kuni see jõuab veovõllis asuva sooneni ja lukustab adapteri oma kohale. Kui lukustusrõngas on deformeerunud, asendage see uuega.

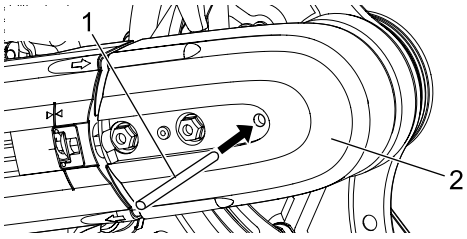

1. Varras 2. Rihmaratta kate

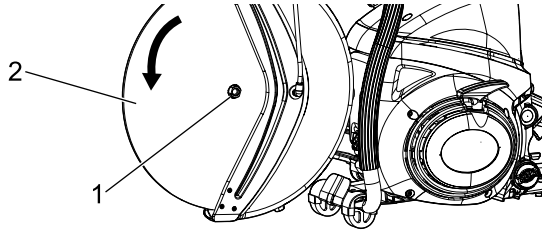

1. Adapter 2. Lõikeketas

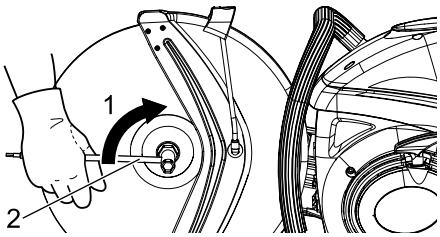

1. Pingutage 2. T-kujuline mutrivõti

Lõikeketta paigaldamine

1. Sisestage varras. Pöörake veovõlli kuni suures rihmarattas asuv ava ja varras on omavahel kohakuti.
2. Keerake ketta kinnituspolt 19 mm padrunvõtmega või sõrmedega lahti.
3. Eemaldage ketta kinnituspolt ja väline äärik, jättes sisemise ääriku oma kohale.
4. Kontrollige, milline on lõikeketta pöörlemissuund ja paigaldage ketas selliselt, et selle keskava sobiks veovõllile paigaldatud adapterile.
5. Viige välises äärikus asuv ava kohakuti veovõlliga ja vajutage äärik peale.
6. Keerake kettapolt algul sõrmega ja pärast lõpuni T-kujulise mutrivõtmega kinni. Pingutage pingutusjõuga 25 kuni 30 N•m.
7. Eemaldage varras ja pöörake käega lõikeketast; veenduge, et see pöörleb sirgelt ja ei loperda.

⚠ HOIATUS!

- **Kontrollige enne pingutamist, kas äärikud on korralikult oma kohal ja pole kinnituse või poldikeermete külge kinni jäänud. Ärge pingutage polti liiga tugevalt, et mitte lõhkuda kettaseibi tekitatud pehmendust. Ärge kasutage pingutamisel pneumaatilisi ega elektrijõul töötavaid tööriistu ega kasutage pingutamiseks oma keha massi. Vastasel juhul võib keere kahjustuda. Ärge kasutage suuremat pingutusjõudu kui 30 N•m (300 kgf•cm).**

MÄRKUS

Kui teatud töötoimingud seda vajavad, saab õla eemaldada ja paigaldada koos kettaga õla välisküljele.

Kettakaitse nurga kohandamine

⚠ HOIATUS!

❍ **Ärge kasutage masinat ilma oma kohale kinnitatud kettakaitseta.**

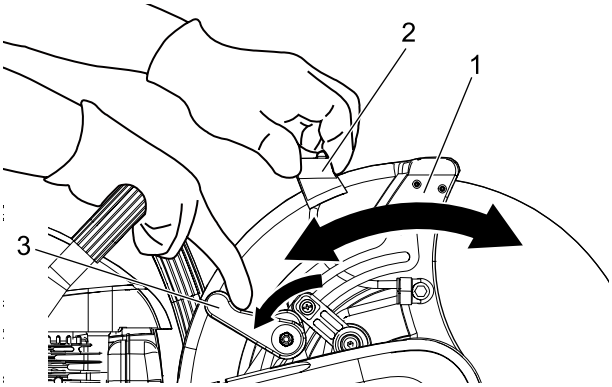

1. Kettakaitse
2. Kettakaitse nupp
3. Kettakaitse lukustusnupp

1. Kettakaitset on võimalik reguleerida, et takistada prahil eemale ja vastu operaatorit paiskumast.
2. Pöörake kettakaitse lukustusnuppu vastupäeva, haarake kettakaitse nupust ja viige kettakaitse soovitud asendisse. Seejärel vabastage see aeglaselt ja fikseerige kettakaitse lukustusnupu abil.

∗ Ärge mitte mingil juhul kasutage masinat ilma kaitsestopperita.

Lõikuriõla vastupidiselt kinnitamine

Masina tarnimisel on lõikeketas paigaldatud masina raskuskeskme lähedale. Lõikeketast on võimalik viia lõikuriõla vastupidiselt kinnitamise teel masinast eemal asuvasse asendisse.

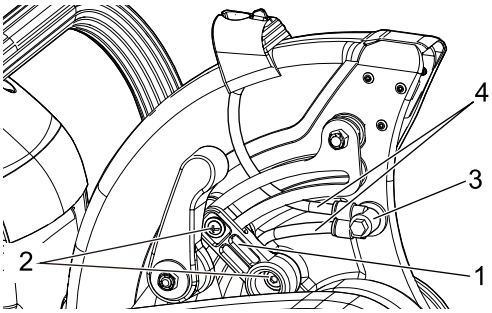

1. Kaitse stopper
2. Kruvi
3. Toruliitmik
4. Toru

⚠ HOIATUS!

❍ **Lõikuriõla vastupidiselt kinnitamine rikub masina tasakaalu ja raskendab masinaga töötamist. Ärge kasutage seda vastupidist olekut muidu, kui see on tõepoolest vajalik.**

1. Eemaldage lõikeketas.
2. Eemaldage 2 kruvi ja eemaldage kaitse stopper.
3. Eemaldage mõlemad toruliitmiku külge ühendatud torud. Eemaldage toruliitmik pärast kettakaitsele paigaldatud mutri eemaldamist.
4. Kinnitage toruliitmik kettakaitse alumisele avale.

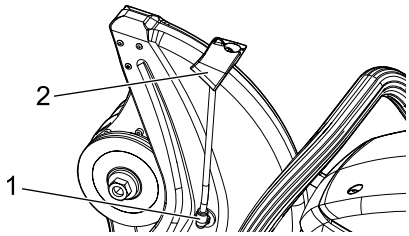

1. Otsak
2. Kettakaitse nupp

5. Vabastage mutter, mis hoiab otsakut oma kohal.
6. Eemaldage kettakattele paigaldatud rattakaitse nupp.

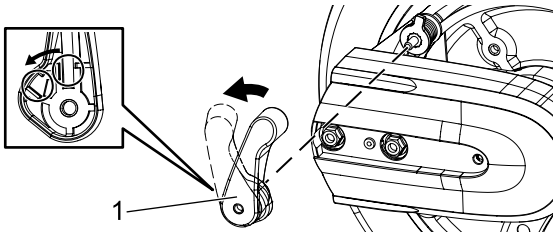

1. Lukustusnupp

7. Eemaldage lukustusnupu mutter ja paigaldage see pärast nupu nurga muutmist uuesti.

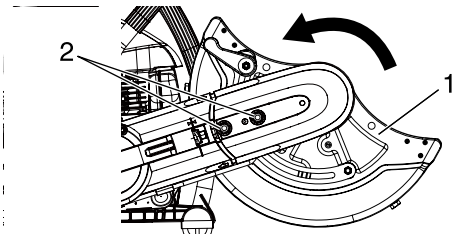

1. Kettakaitse
2. Õla kinnituspolt

8. Muutke kettakaitse nurka.

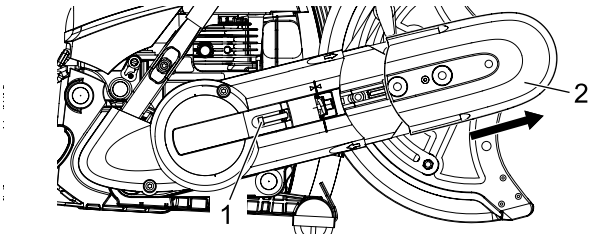

1. Pingekruvi
2. Rihmaratta kate

9. Lõdvendage pingekruvi kuni selle otsa pole näha, seejärel eemaldage 2 õla paigalduspolti.
10. Eemaldage rihmaratta kate.

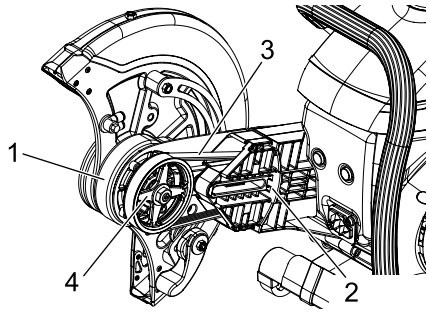

1. Lõikuriõlg
2. Karter
3. Rihm
4. Suur rihmaratas

11. Eemaldage karterist lõikuriõlg. Eemaldage samal ajal rihm.
12. Pöörake lõikuriõlg ümber ja kinnitage see karteri pika ava sisse.
13. Pange rihm suurele rihmarattale.

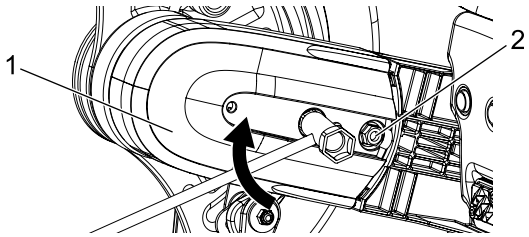

1. Rihmaratta kate
2. Õla kinnituspolt

14. Pange rihmaratta kate lõikuriõla sisse. Veenduge, et rihmaratta kate pole tagasi õla sisse pannes valesti joondatud.
15. Keerake sõrmega 2 õla kinnituspolti kinni ja keerake seejärel umbes 1 pööre tagasi lahti. Reguleerige rihma pingsust. (Vt lk 30.)
16. Pingutage 2 õla kinnituspolti. Märkus: pingutage kuni pingutusjõuni 23 kuni 27 N•m (230 kuni 270 kgf•cm).

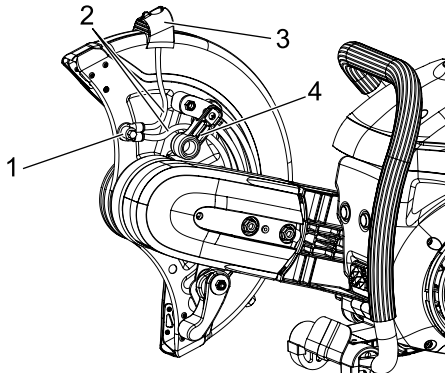

1. Toruliitmik
2. Toru
3. Kettakaitse nupp
4. Kaitse stopper

17. Muutke otsaku nurka ja pingutage seejärel mutter.
18. Sisestage 2 toru toruliitmikku.
19. Paigaldage rattakaitse nupp kettakatte peale.
20. Paigaldage kaitsestopper.

Kütuse ettevalmistamine

⚠ OHT!

- **Kütus on kergesti süttiv ja võib väärkasutamise korral süttida. Lugege tähelepanelikult läbi ja järgige käesoleva juhendi jaotises „Toote ohutu kasutamine“ toodud hoiatused.**
- **Kui kütuse lisamine on lõpule jõudnud, keerake kütusepaagi kork tugevalt kinni ja ärge unustage kontrollida, et kütusetorust, kütusesüsteemi tihendite vahelt ega kütusepaagi korgi ümbrusest ei lekiks kütust. Kui leiate kütuselekkeid või välja tulnud kütust, lõpetage koheselt toote kasutamine ja võtke seadme remontimiseks koheselt ühendust oma edasimüüjaga.**

◆ Kütuse süttimisel võib see põhjustada põletusi ja tulekahju.

⚠ ETTEVAATUST!

Kütusepaagis valitseb väliskeskkonnast erinev rõhk. Kütust lisades keerake kütusepaagi kork natukene lahti, et kõrvaldada selline rõhuerinevus.

◆ Vastasel juhul võib kütus välja paiskuda.

MÄRKUS

Kütus aegub säilitamise käigus. Ärge segage kokku rohkem kütust, kui suudate kolmekümne (30) päeva jooksul ära kasutada. Ärge segage kütusesegu otse kütusepaagis.

Kütus

- Kütus koosneb tavalisest bensiinist, millega on segatud õhkjahutusega 2-taktilise mootori õli.
  Soovitatav on kasutada vähemalt oktaanarvuga 89 etüleerimata bensiini. Ärge kasutage metüülalkoholi sisaldavat või enam kui 10% ulatuses etüülalkoholi sisaldavat kütust.
- Soovitatav segu suhtarv: 50 : 1 (**2 %**) ISO-L-EGD Standardi (ISO/CD 13738), JASO FC, FD-klassi ja ECHO soovitatud õli puhul.
  - Ärge mitte mingil juhul kasutage vesijahutusega mootoritele või mootorrattamootoritele ettenähtud kahetaktilist õli.
  - Ärge segage kütusesegu otse mootori kütusepaagis.
  - Vältige bensiini või õli mahaajamist. Maha läinud kütus tuleb alati kokku pühkida.
  - Käsitsege bensiini ettevaatlikult, kuna see on äärmiselt tuleohtlik.
  - Hoidke kütust alati sobivas mahutis.

Kütusevarustus

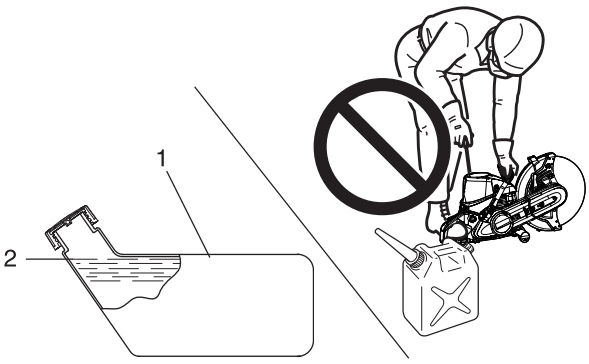

1. Kütusepaak 2. Kaela kõrgus

- Tankige kütusepaaki õues katmata maapinna kohale ja paigaldage kütusekork kindlalt oma kohale. Ärge valage kütust siseruumides.
- Kütuse juurde valamisel asetage toode ja kütusepaak alati maha. Ärge lisage tootele kütust veoki laadimisplatvormil või mõnes teises sarnases kohas.
- Kütust lisades jälgige alati, et kütusetase jääks alla kütusepaagi kaela taset.
- Kütusepaagis valitseb väliskeskkonnast erinev rõhk. Kütust lisades keerake kütusepaagi kork natukene lahti, et kõrvaldada selline rõhuerinevus.
- Pühkige maha läinud kütus alati ära.
- Liikuge kütuse lisamise kohast enne mootori käivitamist vähemalt 3 m kaugusele.
- Hoidke kütusekanistrit varjulises kohas lahtisest tulest eemal.

Mootori käivitamine

⚠ HOIATUS!

- **Toote õige kasutamise tagamiseks järgige mootori käivitamisel lk 4 jaotises „Toote ohutu kasutamine“ toodud ettevaatusabinõusid.**
- **Kui lõikeketas pöörleb mootori käivitamisel ka siis, kui gaasitrikkel on tühikäiguasendis, reguleerige enne toote kasutamist karburaatorit.**
- **Lõikeketas hakkab liikuma, kui mootor saavutab siduri rakendamiseks vajaliku kiiruse.**
- ◆ Hoiatuste eiramine võib põhjustada õnnetuse, kehavigastuse või isegi lõppeda surmaga.

MÄRKUS

- Tõmmake käivitusnööri esmalt aeglaselt ja seejärel kiiremini. Ärge tõmmake käivitusnööri korraga välja rohkem kui 2/3 selle kogupikkusest.
- Ärge laske käivitusnööri tagasi liikumise ajal lahti.

Külma mootori käivitamine

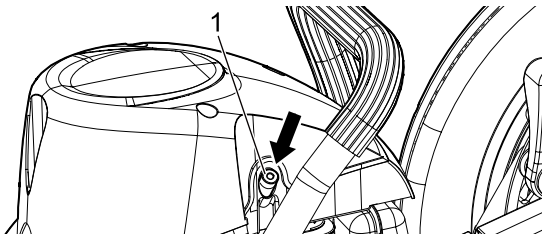

1. Dekompressiooniseade

(Ühendage süüteküünla piip, kui toode on pika aja vältel hoiul olnud)

Käivitustoiming sõltub sellest, kas mootor on külm või soe. Külm mootor käivitatakse järgmiselt.

1. Täitke kütusepaak kütuseseguga. Kütust ei ole lubatud täita üle kütusepaagi õla kõrguse.
2. Vajutage dekompressiooniseadmele.

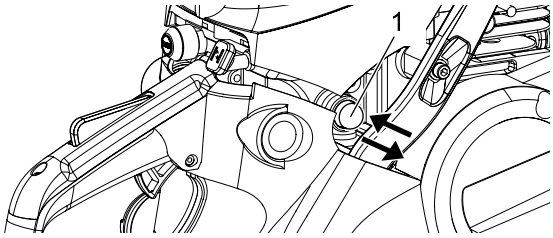

1. Täitepump

3. Vajutage täitepumbale kuni täitepumbas on näha kütust.

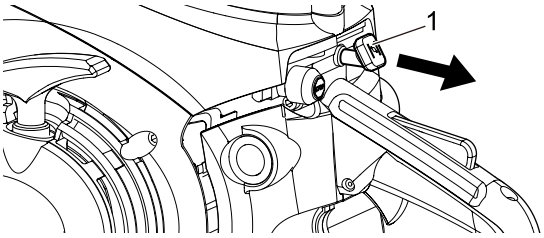

1. Õhuklapi nupp

4. Tõmmake õhuklapi nupp lõpuni välja. (käivitamise ajaks gaasi lukustamiseks.)

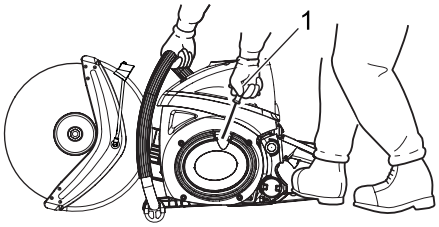

1. Käivitusnööri käepide

5. Hoidke mootoriga lõikesaagi kindlalt käes. Tõmmake käivitusnööri käepidet järsult, kuid ainult selle 1/2 kuni 2/3 pikkuse ulatuses. Nööri lõpuni tõmbamine võib starterit kahjustada.
6. Suruge õhuklapi nupp sisse, kui mootor on esimest korda häält teinud, ja ajage mootorit ringi, kuni mootori käivitumise ja toole hakkamiseni. Külma ilma korral peaksite õhuklappi natukene väljas hoidma, kuni mootor on muutunud väga soojaks. Ärge laske mootoril töötada, kui õhuklapp on väljas.
7. Vajutage dekompressiooniseadmele ja tõmmake uuesti käivitusnööri käepidet.

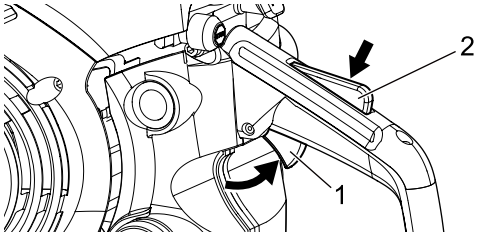

1. Gaasitrikkel 2. Gaasitrikli lukustus

8. Tõmmake gaasitriklit ja gaasilukusti vabastatakse.

Mootori soojendamine

1. Mootori käivitumise järel laske sel 2-3 minutit tühikäigul töötada (st madalal kiirusel).
2. Mootori soojendamine aitab selle sisedetaile paremini määrida. Laske mootoril täielikult üles soojeneda, eriti kui mootor oli külm.

Sooja mootori käivitamine

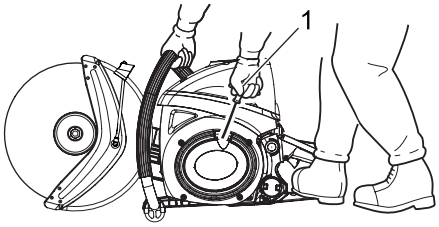

1. Käivitusnööri käepide

1. Täitke kütusepaak kütuseseguga. Kütust ei ole lubatud täita üle kütusepaagi õla kõrguse.
2. Vajutage dekompressiooniseadmele.
3. Hoidke mootoriga lõikesaagi kindlalt käes. Tõmmake käivitusnööri käepidet järsult, kuid ainult selle 1/2 kuni 2/3 pikkuse ulatuses. Nööri lõpuni tõmbamine võib starterit kahjustada.

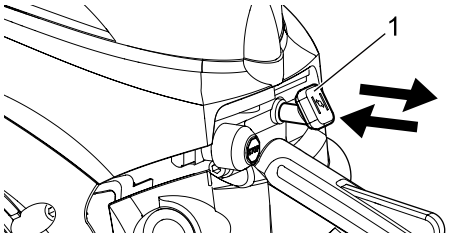

1. Õhuklapi nupp

∗ Kui mootor käivitub raskelt, tõmmake õhuklapi nuppu, lukustage gaasiklapp ja viige õhuklapp seejärel selle tavapärasesse asendisse. (See avab kergelt gaasiklapi.) Kui ka siis ei õnnestu mootorit käivitada, järgige KÜLMA MOOTORI käivitamistoimingut.

Mootori seiskamine

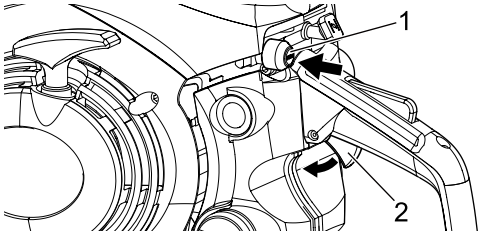

1. Seiskamislüliti 2. Gaasitrikkel

1. Vabastage gaasitrikkel ja laske mootoril tühikäigul töötada (st madalal kiirusel).
2. Vajutage seiskamislülitile, kuni mootor on seiskunud.

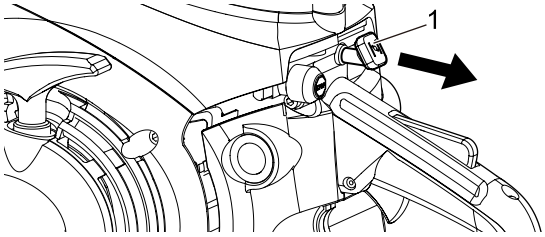

1. Õhuklapi nupp

∗ Kui mootor ei seisku, tõmmake õhuklapi juhtnupp mootori seiskamiseks lõpuni välja. Viige seade enne mootori uuesti käivitamist ametliku edasimüüja juurde kontrollimiseks ja seiskamislüliti remontimiseks.

⚠HOIATUS!

- **Kui trikkel on lukustatud, hakkab ketas pöörlema mootori käivitamisega samaaegselt. Hoidke kettast eemal. Ketas pöörleb pärast trikli vabastamist veel mõnda aega. Hoidke kettast eemal, kuni igasugune liikumine on lakanud.**

Põhitoimingud

⚠HOIATUS!

❍ **Eset alla suunas lõigates hoidke lõikamise lõpul toodet tugevalt kinni.**
◆ Kui kaotate jõu toodet kinni hoida, rikute te tasakaalu ja ketta puudutamine toob kaasa raske kehavigastuse.

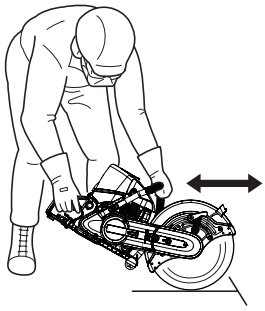

1. Vajutage ja vabastage triklile, et vabastada see lukust ja võtta gaasiklapi juhtimine üle.
2. Laske mootoril soojeneda töötemperatuurini enne kui alustate lõiketöid.
3. Asuge saest vasakul lõikamisasendisse. Ärge seadke ühtegi oma kehaosa sae taha. Hoidke saage mõlema käega kindlalt kinni. Lisage gaasi kuni lõikamiskiiruseni ja viige lõikeketas õrnalt vastu töödeldavat pinda.

∗ Teostage kõik lõikamised täisgaasiga. Täiskiirusest aeglasemalt lõikamine kahjustab sidurit, kuna võimaldab sellel libiseda. Aeglaselt täiskiiruseni kiirendamine ajal, kui ketas on vastu lõikepinda, võib põhjustada järsu surumis- või tõmbamisreaktsiooni ja seeläbi kontrolli kaotamise.

Tolmu pärssimine

⚠HOIATUS!

❍ **Ärge kasutage kettaid, mis pole ettenähtud lõikamise ajal koos veejoaga kasutamiseks.**
Vastasel juhul võib veejoa kasutamine ketast kahjustada.

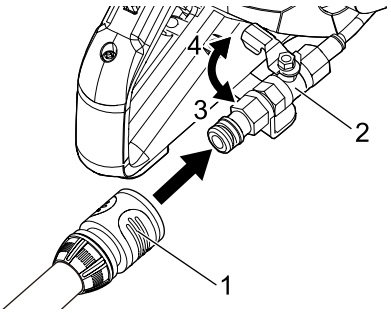

1. Liitmik
2. Vedelikukraan
3. Lahti
4. Kinni

1. Kasutage veejoaga lõikamist, kui tehtav töö tekitab palju tolmu, näiteks kui lõikate betooni.
2. Kinnitage liitmikuga veevoolik mootoriga lõikesae ühendusliitmikusse.
3. Veenduge, et vedelikukraan on enne veekraani avamist suletud asendis.
4. Reguleerige vedelikukraaniga veevoolu määra.
5. Pärast lõikamist keerake vesi kinni ja laske kettal end kuivaks keerutada.

TÄHTIS!

- Veenduge enne kasutamist, et pole veelekkeid.
- Kasutage tolmu tekkimise piisavalt pärssimiseks nii vähe vett kui võimalik.

Lõiketehnika

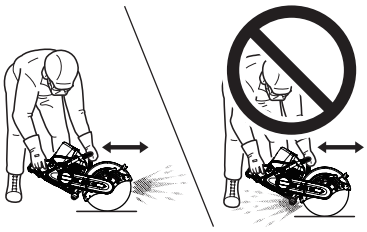

Põhieesmärk on vältida ketta ülekuumenemist ja selle ükskõik millisel moel kinnijäämist või pinge alla sattumist.

1. Reguleerige kettakaitset nii, et kettalt lähtuv praht oleks teist eemale suunatud.
2. Valmistuge tegema ainult sirgeid lõikeid. Kasutage pikkade lõigete märgistamiseks joont ja järgige seda hoolikalt.
3. Asuge saest vasakule tasakaalus ja mugavasse lõikamisasendisse. Hoidke saage mõlema käega kindlalt kinni.

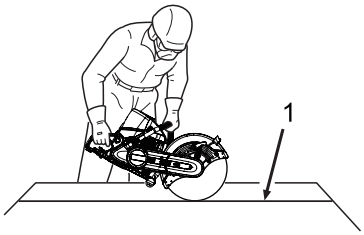

1. Järgige märkejoont

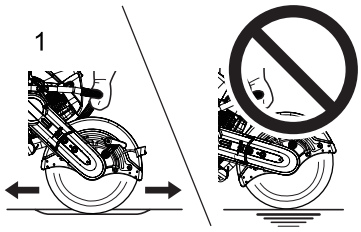

1. Hoidke ketas liikumises

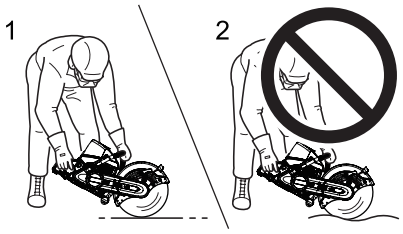

1. Lõigake sirges joones
2. Kõveras lõikes jääb saag kinni

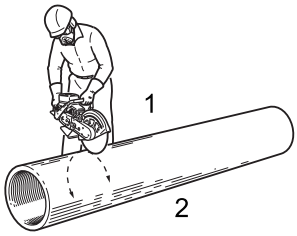

1. 360° lõike tegemiseks pöörake toru
2. Proovige mitte lasta kettal ühe koha pealt läbi tungida

4. Enne lõikeketta vastu lõikepinda asetamist tuleb masin alati täiskiirusele viia. Kui kontakt leiab aset kiiruse kogumise ajal, võib saag ettepoole liikuda ja põhjustada kontrolli kaotuse. Laske ketta lõikeserval ettevaatlikult tööpinnaga õrn kontakt saavutada. Ärge suruge ega ega lööge ketast vastu tööpinda. Hoidke saage kindlas asendis. Ärge laske sel kalduda ega võnkuda.
5. Ärge laske kettal ühel kohal paigale jääda, vaid jätkake liikumist – ühes suunas, edasi või tagasi, piki lõikejoont. Ühes kohas lõikamine põhjustab kuumuse kogunemist, mis võib ketast kahjustada või klaasistada. Samuti võib liigne lõikesurve ülekuumenemist põhjustada.
6. Lõigake võimalikult õhuke ja sirge soon. Kaare lõikamisel hakkab ketas soone sügavamaks muutumisel kinni jääma.
7. Käige alustatud soonest uuesti ja uuesti üle, kuni lõige on lõpule jõudnud.
8. Kaua kestvate lõigete puhul eemaldage saag sageli lõikesoonest ja laske kettal jahtuda.
9. Ärge rakendage mootorajamiga lõikesae kettale külgsuunalist survet, ärge lihvige ketta küljega ega kasutage ketast prahi eemale paiskamiseks.
10. Suure läbimõõdulist toru lõigates lõigake 360 kraadi ümber toru ja proovige läbi toru mitte lõigata. Kui suur osa kettast läbi tungib, võib ketas kinni jääda ja välgukiirusel tagasi lüüa.
11. Enne kogu oma pikkuses toestamata materjalide lõikamist tuleb vastavad materjalid ketta kinnijäämise vältimiseks toestada. Tulba kaheks osaks saagimisel pidage meeles, et ülemine osa hakkab kettale peale suruma.
12. Olge tähelepanelikult, et te alla suunas lõikamisel endale jalga ei lõika. Olge eriti ettevaatlik lõikamise lõpul.

Asfaldi, pigi ja armeeritud materjalide lõikamine

- Vana, külma ja kõvastunud asfaltkatet on võimalik müürikettaga lõigata ja saavutada häid tulemusi, kusjuures ketas määrdub pigiga vaid piiratud ulatuses. Värske asfalt ja värskelt pigitatud pinnad võivad aga ketta ummistada ja lõikamist aeglustada. Osad pigi või vaiguga immutatud materjalid võivad tekitada samasuguseid probleeme.
- Metallarmatuuri sisaldavat müüri on kõige parem lõigata müürikettaga, mis suudab läbi metalli lõigata paremini kui metalli lõikamiseks ettenähtud ketas läbi müüri. Ketas võib aga tavapärasest kiiremini kuluda.

Hooldusjuhised

Piirkond	Hoole	Lk	Enne kasutamist	Kord kuus
Õhufilter	Puhastage / vahetage	28	•	
Kütusesüsteem	Vaadake üle / puhastage / vahetage	-	•	
Kütusefilter	Vaadake üle / vahetage	28		•
Kütusepaagi korgi tihend	Vaadake üle / vahetage	28		•
Ratas	Vaadake üle / vahetage		•	
Kettakaitse	Vaadake üle / puhastage	32	•	
Äärik	Vaadake üle / puhastage / vahetage	32	•	
Rihm	Vaadake üle / pingutage / vahetage	30	•	
Sidur	Vaadake üle / vahetage	-	•	
Süüteküünal	Vaadake üle / puhastage / vahetage	30		•
Jahutussüsteem	Vaadake üle / puhastage	29	•	
Summuti-sädemepüüdja	Vaadake üle / puhastage / vahetage	29		•
Silindri väljalaskeava	Vaadake üle / puhastage / eemaldage söesetted	-		•
Käsistarteri käivitusnöör	Vaadake üle / puhastage	-	•	
Kruvid, poldid ja mutrid	Vaadake üle / pingutage / vahetage	-	•	

TÄHTIS!

Ajavälbad on maksimaalsed. Tegelik kasutamine ja teie kogemus määratlevad vajaliku hoolduse tegeliku sageduse. Pange igakuiste ja -aastaste ülevaatuste kuupäevad kirja.

⚠HOIATUS!

❍ **Osade vahetamisel kasutage alati ECHO originaalosi.**
◆ Mitteoriginaalosade kasutamine võib põhjustada raskeid vigastusi.

⚠HOIATUS!

❍ **Seiskamislüliti liigub automaatselt tagasi töötamisasendisse. Mootor võib kogemata käivituda. Enne hooldustööde tegemist eemaldage süüteküünlalt alati piip; vastasel juhul võib tulemuseks olla raske kehavigastus.**

Hooldamine

Kui teil on küsimusi või tekkivad probleemid, võtke palun ühendust oma edasimüüjaga.

Õhufiltri puhastamine

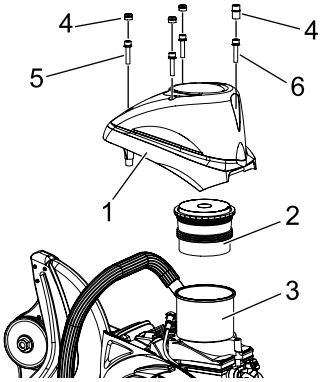

1. Õhupuhasti kate
2. Peamine õhufilter
3. Filtri korpus
4. Kaitserõngad
5. Poldid (A)
6. Poldid (B)

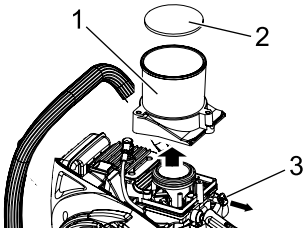

1. Filtri korpus
2. Alamõhufilter
3. Õhuklapi nupp

Toote õhufiltrid on ettenähtud olema pika aja vältel hooldevabad.
Järgnevatel juhtudel tuleb aga pea- ja alamõhufilter välja vahetada.

- Kui mootori jõudlus langeb oluliselt
- Pärast 1 aastat või 50 tundi töötamist

TÄHTIS!

Ärge üritage pea- või alamõhufiltrit suruõhuga puhastada.

Õhufiltri vahetamine

1. Eemaldage õhupuhasti kattel asuvad 4 kaitserõngast.
2. Eemaldage õhupuhasti katet kinni hoidvad 4 polti ja eemaldage seejärel õhupuhasti kate.
3. Eemaldage pea- ja alamõhufilter. Alamõhufiltri eemaldamiseks tuleb õhuklapi nupp välja tõmmata, filtrikorpus üles tõsta ja seejärel filtrile altpoolt vajutada.
4. Pange filtrikorpus tagasi oma kohale.
5. Paigaldage uus alam- ja peaõhufilter. Vahetage mõlemad filtrid ühel ajal.
6. Paigaldage õhupuhasti kate ja pingutage selle 4 polti. Pingutage 3 polti (A) ja seejärel polt (B).
7. Veenduge, et kaitserõngad oleksid õhupuhasti kattele paigaldamisel õiges suunas.

Kütusefiltri vahetamine

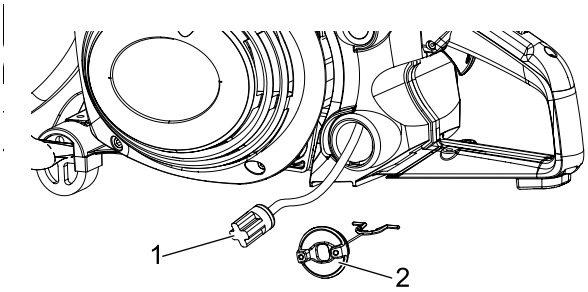

1. Kütusefilter
2. Kütusepaagi kork

(Kontrollige regulaarselt)

1. Tõmmake terastraadi vms-ga kütusefilter kütusepaagi sisselaskeavast välja.
2. Ummistunud filter muudab mootori käivitamise raskeks või tekitab mootori jõudluses kõrvalekaldeid.
3. Tõmmake terastraadi vms-ga kütusefilter kütuse sisselaskeavast välja.
4. Kui filter on määrdunud, vahetage see välja. Ärge üritage filtrit puhastada.
5. Kui kütusepaak on seest määrdunud, saab selle kütusega puhtaks loputada.

⚠HOIATUS!

❍ **Kontrollige kütusekorgi ja -tihendi seisukorda. Veenduge, et kork sobib tihedalt ja puuduvad kütuselekked.**

Karburaatori reguleerimine

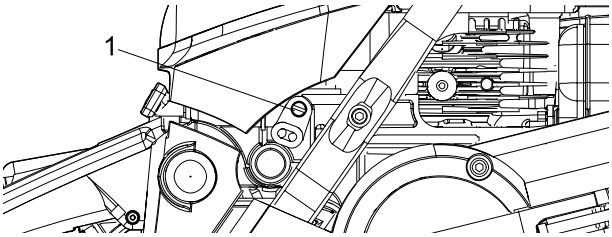

1. tühikäigukiiruse regulaator

⚠ETTEVAATUST!

Käivitamisel peab tühikäigukiiruse regulaatorit (T) reguleerima selliselt, et lõikeketas ei liiguks. Kui karburaatoriga on probleeme, võtke ühendust oma edasimüüjaga.

Ärge reguleerige karburaatorit, kui selleks puudub vajadus.

Karburaatori reguleerimiseks tegutsege järgmiselt.

1. Käivitage mootor ja laske kiirel tühikäigul töötada kuni mootor on soe.
2. Pöörake tühikäigukiiruse regulaatorit (T) vastupäeva kuni lõikeketas lakkab liikumast.
3. Pöörake tühikäigukiiruse regulaatorit (T) veel 1 + 1/2 pööret vastupäeva.
4. Kiirendage täiskiiruseni, et kontrollida ühtlast üleminekut tühikäigult täisgaasile.

Jahutussüsteem

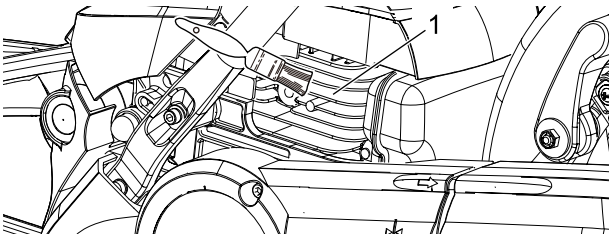

1. Silindriribid

1. Kontrollige regulaarselt.
2. Prahti täis või määrdunud ribid võivad halvendada mootori jahutust.
3. Eemaldage ribide vahelt saepuru ja mustus, et jahutusõhk saaks takistusteta liikuda.

Summuti puhastamine

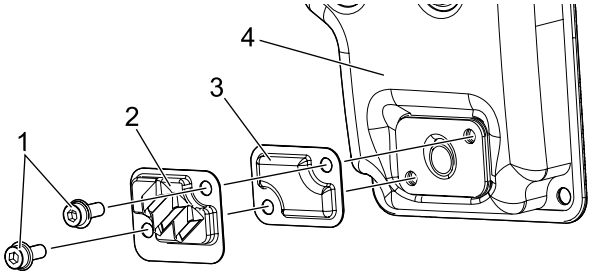

1. Poldid
2. Sädemepüüdja ekraani kate
3. Sädemepüüdja ekraan
4. Summuti

1. Eemaldage õhupuhasti kate ja eemaldage süüteküünla juhe.
2. Eemaldage lõikuriõlg. (Vt lk 30.)
3. Eemaldage summutilt sädemepüüdja ekraani kate ja sädemepüüdja ekraan.
4. Puhastage summuti komponendid tahmasetetest.
5. Vahetage ekraan, kui selles on mõrad või kui sellest on augud läbi põlenud.
6. Pange kõik komponendid uuesti vastupidises järjekorras kokku.

MÄRKUS

Tahmasetted summutil võivad põhjustada mootori võimsuse langemise. Sädemepüüdja ekraani tuleb regulaarselt kontrollida.

Kontrollige süüteküünalt

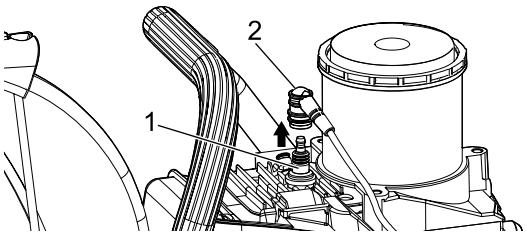

1. Süüteküünal 2. Süüteküünla piip

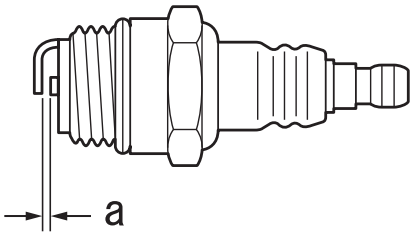

a: 0,6 - 0,7 mm

1. Eemaldage õhupuhasti kate.
2. Eemaldage süüteküünla piip.
3. Eemaldage süüteküünal.
4. Sellele mootorile on ettenähtud küünal NGK BPMR7A. Elektroodide süütevahe peab olema enne kasutamist reguleeritud suurusele 0,65 mm.
5. Paigaldage süüteküünal. Õige pingutusjõud külma mootori puhul on 17 kuni 19 N•m (170 kuni 190 kgf•cm).
6. Paljusid halvasti töötavaid süüteküünlaid saab taastada, kui viilida või kraapida elektroodid kuni puhta metallini üle, puhastades keskelektroodi ümbritseva portselani igasugustest setetest ja reguleerides uuesti sädemevahe õigeks.

⚠HOIATUS!

- **Kütuseaurud on äärmiselt kergesti süttivad ja võivad põhjustada süttimise ja / või plahvatuse. Ärge mitte mingil juhul testige süüteküünla sädet maandades süüteküünla silindri süüteküünlaava lähedal, kuna see võib põhjustada raskeid kehavigastusi.**

Rihma vahetamine ja reguleerimine

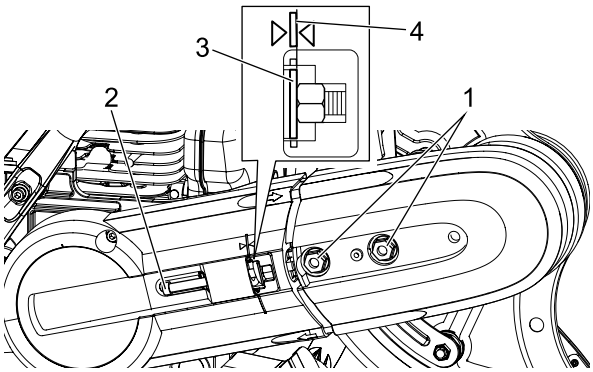

1. Õla kinnituspolt 3. Seib
2. Pingekruvi 4. Märgis

Rihma reguleerimine

Reguleerige rihma, kui see on muutunud lõdvaks.

1. Lõdvendage 2 õla kinnituspolti umbes 1 pöörde võrra.
2. Pöörake pingutuskruvi nii, et seib asuks kohakuti sidurikattel asuva märgisega.
3. Pingutage 2 õla kinnituspolti. Märkus: Pingutage kuni pingutusjõuni 23 kuni 27 N•m (230 kuni 270 kgf•cm).

Rihma vahetamine

Vahetage rihm välja, kui see on väga ära kulunud (koorumine, ümber pöördumine, lõikejäljed, mõranemine jms).

1. Ühendage veejoa toru toruliitmikult lahti.

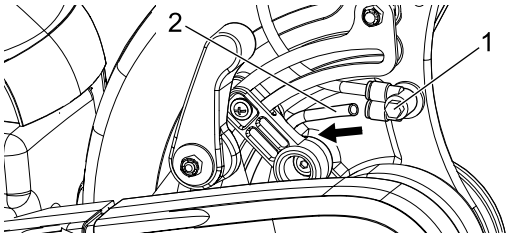

1. Toruliitmik 2. Veejoa toru

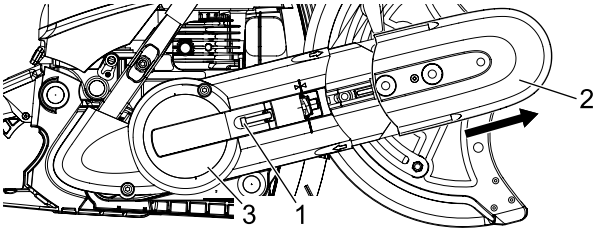

1. Pingekruvi
2. Rihmaratta kate
3. Sidurikate

2. Lõdvendage pingekruvi ja eemaldage seejärel 2 õla paigalduspolti.
3. Eemaldage rihmaratta kate piki selle siini.
4. Lõdvendage sidurikatte poldid ja eemaldage seejärel sidurikate.

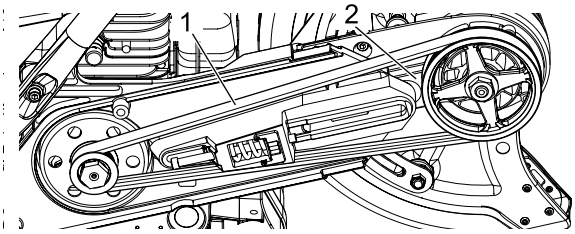

1. Rihm
2. Lõikuriõlg

5. Eemaldage vana rihm ja eemaldage seejärel lõikuriõlg.

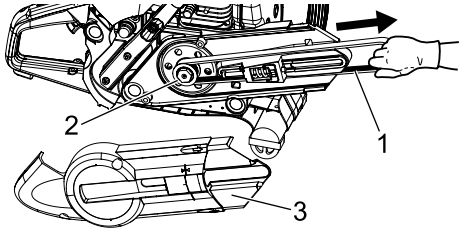

1. Rihm
2. Väike rihmaratas
3. Sidurikate

6. Pange rihm väikesele rihmarattale.
7. Rihma lõikuri suunas tõmmates paigaldage sidurikate ja kinnitage see poltidega.

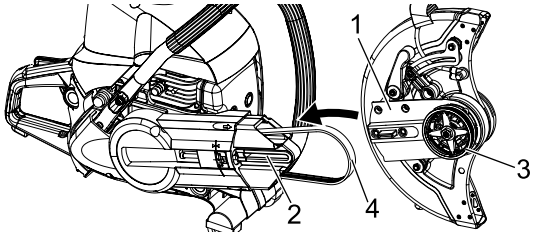

1. Lõikuriõlg
2. Pikk ava
3. Suur rihmaratas
4. Rihm

8. Paigaldage lõikuriõlg karteri pikka avasse ja pange rihm seejärel suurele rihmarattale.
9. Pange rihmaratta kate piki lõikuriõla välispinda peale. Veenduge, et rihmaratta kate pole tagasi õla sisse pannes valesti joondatud.

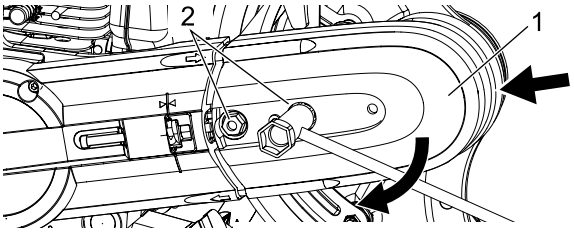

1. Rihmaratta kate
2. Õla kinnituspoldid

10. Keerake sõrmega 2 õla kinnituspolti kinni ja keerake seejärel umbes 1 pööre tagasi lahti. Reguleerige rihma pingsust. (Vt lk 30.)
11. Pingutage 2 õla kinnituspolti. Märkus: Pingutage kuni pingutusjõuni 23 kuni 27 N•m (230 kuni 270 kgf•cm).
12. Ühendage veejoa toru toruliitmiku külge.
13. Rihm venib pärast väljavahetamist. Reguleerige pinget pärast masina kasutamist.

Kontrollige äärikut

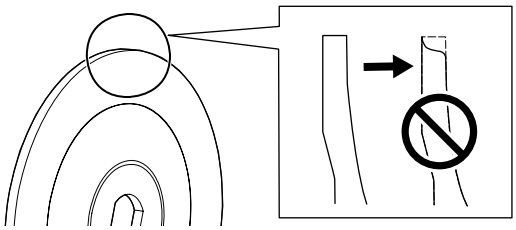

1. Kontrollige kulumise, mõrade ja purunenud osade suhtes.
2. Ebanormaalsuste täheldamisel asendage uuega.

Kontrollige kettakaitset

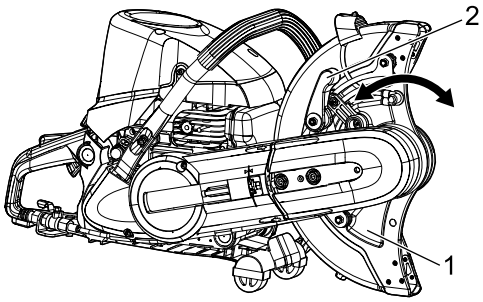

1. Kettakaitse
2. Kettakaitse lukustusnupp

1. Veenduge, et see ei puutu deformatsiooni või lõgisemise tõttu vastu lõikeketast.
2. Pidage nõu edasimüüjaga, kui kettakaitse liigub ka pärast kettaluku lukustusnupu pingutamise edasi-tagasi.
3. Kulumise või mõranemise korral võtke ühendust edasimüüjaga.

Rikete kõrvaldamise tabel

Probleem	Diagnoos	Põhjus	Lahendus
Mootor ei käivitu		• Kütusepaagis pole kütust • Ülemäärane kütuse imemine • Elektriviga • Karburaatori tõrge või sisemine kinnijäämine • Mootori sisemine tõrge	• Kütusevarustus • Käivitage mootor pärast hooldamist • Pidage nõu edasimüüjaga • Pidage nõu edasimüüjaga • Pidage nõu edasimüüjaga
Mootorit on raske käivitada, kõikuv pöörlemiskiirus	Kütus tungib ülevoolutorusse	• Kütuse halvenemine • Karburaatori probleem	• Pange paaki uus kütus • Pidage nõu edasimüüjaga
	Kütus ei sisene ülevoolutorusse	• Kütusefilter on ummistunud • Kütusesüsteem on ummistunud • Karburaatori sisemised osad jäävad kinni	• Vahetage välja • Pidage nõu edasimüüjaga • Pidage nõu edasimüüjaga
	Süüteküünal on määrdunud või niiske	• Kütuse halvenemine • Vale elektroodide vaheline kaugus • Söesetted • Elektriviga	• Vahetage välja • Vahetage välja • Vahetage välja • Pidage nõu edasimüüjaga
Mootor käivitub, kuid kiirendus ei ole võimalik		• Määrdunud õhufilter • Määrdunud kütusefilter • Ummistunud kütusekanal • Karburaatori reguleerimisega seotud probleem • Ummistunud väljalaskeava või summutiava	• Vahetage välja • Vahetage välja • Pidage nõu edasimüüjaga • Reguleerige • Puhastage
Mootor seiskub		• Karburaatori reguleerimisega seotud probleem • Elektriviga	• Reguleerige • Pidage nõu edasimüüjaga
Mootor ei seisku		• Seiskamislüliti rike	• Teostage avariiseiskamine ja pidage nõu edasimüüjaga
Lõikeketas liigub ka mootori tühikäigu ajal		• Karburaatori reguleerimisega seotud probleem • Kahjustunud sidurivedru	• Reguleerige • Pidage nõu edasimüüjaga

- Kontrollimine ja hooldamine nõuab eriteadmisi. Kui te ei suuda toodet ise kontrollida ja hooldada või riket iseseisvalt kõrvaldada, pidage nõu oma edasimüüjaga. Ärge üritage toodet lahti võtta.
- Ülaltoodud tabelis mitte leiduvate probleemide või teiste murede korral pidage nõu edasimüüjaga.
- Kasutage varuosade ja kulumaterjalidena ainult originaalosi ja ettenähtud tooteid ja komponente. Teiste tootjate valmistatud või mitte ettenähtud komponentide kasutamine võib põhjustada rikkeid seadme töös.

Pikaajaline hoiustamine (30 päeva või rohkem)

⚠ HOIATUS!

❍ **Ärge hoiustage suletud kohtades, mis on täidetud kütuseaurudega või lahtise leegi või sädemete läheduses.**
◆ Võite põhjustada tulekahju.

Toodet pika aja vältel hoiustades (kauem kui 30 päeva) jälgige, et oleks teostatud järgmised ettevalmistused.

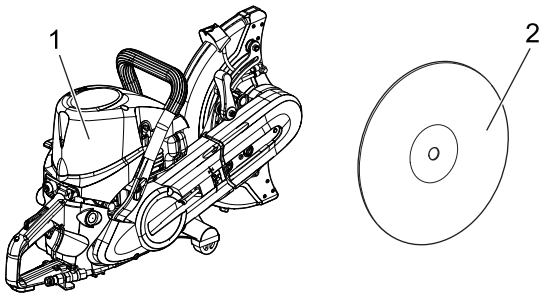

1. Lõikesaag 2. Lõikeketas

1. Tühjendage kütusepaak tühja maapinna kohal täiesti tühjaks. Ärge tühjendage kütust siseruumides.
   A. Teise võimalusena vajutage ja vabastage mitu korda kütusepumpa, et tühjendada kütusepump kütusest.
   B. Käivitage mootor ja laske sel töötada tühikäigul kuni loomuliku seiskumiseni.
2. Eemaldage lõikeketas.
3. Pühkige lõikesae välispinnalt määre, õli, mustus ja muud materjalid.
4. Teostage juhendis ettenähtud regulaarseid kontrolle.
5. Kontrollige, kas kruvid ja mutrid on kinni keeratud. Keerake lahtised kruvid ja mutrid kinni.
6. Eemaldage süüteküünal ja lisage paigalduspesa kaudu silindrisse sobiv kogus (umbes 10 ml) puhast, uut 2-taktilise mootori õli.
   A. Pange süüteküünla paigaldusava peale puhas lapp.
   B. Tõmmake käivitusnööri 2 või 3 korda, et jaotada mootoriõli ühtlaselt silindris.
   C. Jälgige läbi süüteküünlaava kolvi asukohta. Tõmmake käivitusnööri käepidet aeglaselt kuni kolb jõuab oma liikumistee ülemisse punkti ning jätke see sinna.
7. Keerake süüteküünal oma kohale. (Ärge ühendage süüteküünla piipu.)
8. Kui toode on piisavalt jahtunud ja kuiv, mähkige mootorisektsioon kilekotti või mõne teise katte sisse, ning pange hoiule.
9. Hoiustage toodet kuivas, tolmuvabas kohas, lastele ja teistele asjasse puutumata isikutele kättesaamatult.
10. Hoiustage lõikekettaid korralikult, et vältida ebaühtlase surve, niiskuse või äärmuslike temperatuuride põhjustatud kahjustusi.

- Kasutatud õli tuleb utiliseerida kooskõlas kehtivatele eeskirjadele.

- Seadme suurematel plastosadel on koodid, mis tähistavad nende koostismaterjale.
  Koodid tähistavad järgmisi materjale; utiliseerige sellised plastosad kooskõlas kohalike eeskirjadega.

Märgis	Materjal
>PA6-GF<	Nailon 6 - klaaskiud
>PA66-GF<	Nailon 66 - klaaskiud
>PP-GF<	Polüpropüleen - klaaskiud
>PE-HD<	Polüetüleen
>POM<	Polüoksümetüleen

- Palun võtke ühendust oma edasimüüjaga juhul, kui te ei tea, kuidas kasutatud õlist / plastikosadest vabaneda.

Tehnilised andmed

Mudel		CSG-7410ES
Välismõõtmed: lõikekettata Pikkus × Laius × Kõrgus	 mm	 620 × 240 × 407
Kaal: Lõikekettata ja tühjade paakidega	kg	10,7
Maht: Kütusepaak Kütus (segamise suhtarv)	 L	 0,7 Tavalise oktaanarvuga bensiin. Soovitatav on kasutada vähemalt oktaanarvuga 89 etüleerimata bensiini. Ärge kasutage metüülalkoholi sisaldavat või enam kui 10% ulatuses etüülalkoholi sisaldavat kütust. 50 : 1 (**2 %**) ISO-L-EGD Standardi (ISO/CD 13738), JASO FC, FD-klassi ja ECHO soovitatud õli puhul.
Mootor: Tüüp Karburaator Magneeto Süüteküünal Starter Jõuülekanne Mootori kubatuur Mootori maksimaalne võimsus (ISO 7293) Mootori maksimaalne kiirus Soovitatud tühikäigukiirus	 ml (cm^3) kW p/min p/min	 Õhkjahutusega, kahetaktiline, ühe silindriga Diafragma tüüp Hooratta magneeto, CDI-süsteem NGK BPMR7A Käivitusnööriga starter **"ES" START** (vt lk 2) Automaatne tsentrifugaalsidur 73,5 3,2 9750 2800
Lõikeseade: Rihm Rihmaratta ülekandearv Rihma pingutaja Ratas Lõikeketta maksimaalne kiirus Ääriku välisläbimõõt Ketta kinnituse pingutusjõud Võlli maksimaalse kiiruse nominaal	 mm p/min mm N•m p/min	 6PJ-808 2,57 : 1 Keerdvedrusüsteem 350 × 4,7 × 20 Enam kui 4370 100 25 - 30 3820
Helirõhu tase: (ISO 22868) $L_{p\,Aeq}$ = Määramatus K_{pA} = **Helivõimsuse tase:** (ISO 22868) $L_{W\,AFI+Ra}$ = Määramatus K_{WA} =	dB(A) dB(A) dB(A) dB(A)	101 2,7 112 2,0
Vibratsioon: (ISO 22867) Võrdväärsed väärtused $a_{hv,eq}$ Eesmine käepide / tagumine käepide Määramatus K =	 m/s^2 m/s^2	 5,2 / 4,4 1,2
Teised seadmed:		Tagumine käekaitse, gaasitrikli lukustus, Vibratsioonivastane seade, dekompressiooniseade

∗Tehnilisi andmeid võidakse muuta ilma sellest ette teatamata.

Allakirjutanud tootja:

YAMABIKO CORPORATION
1-7-2 SUEHIROCHO
OHME ; TOKYO 198-8760
JAAPAN

See vastavusdeklaratsioon on väljastatud tootja täielikul vastutusel.

Deklareerib, et siin nimetatud uus seade:

MOOTORIGA JÄRKAMISSAAG

Kaubamärk: ECHO
Tüüp: CSG-7410ES

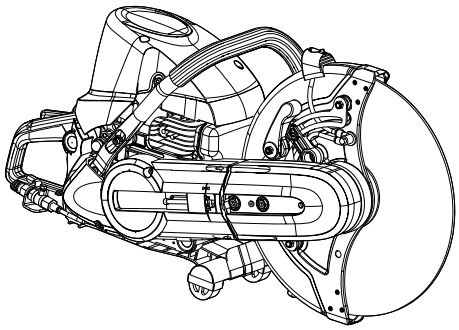

Vastab järgmistele nõudmistele:

* direktiivi **2006/42/EÜ** nõudmised (kasutatakse harmoonitud standardit **EN ISO 19432: 2012**)
* direktiivi **2014/30/EL** nõudmised (kasutatakse harmoonitud standardit **EN ISO 14982: 2009**)
* direktiivi **2011/65/EL** nõudmised (kasutatakse harmoonitud standardit **EN 50581: 2012**)
* direktiivi **2000/14/EÜ** nõudmised

  Vastavuse hindamise protseduur vastavalt **LISALE V**

  Mõõdetud helitugevuse tase: **112 dB(A)**

  Tagatud helitugevuse tase: **115 dB(A)**

Seerianumber 38001001 kuni 38100000

Tokyo, 18. detsember, 2018

YAMABIKO CORPORATION

Masayuki Kimura

Masayuki Kimura eest

Üldjuht
Kvaliteedi tagamise osakond

Ametlik esindaja Euroopas, kellel on voli koostada tehnilist faili.
Ettevõte: CERTIFICATION EXPERTS B.V.
Aadress: P.O. box 5047, Merwedeweg 2,
3621 LR Breukelen, Holland

Hr. Richard Glaser

MEMORANDUM

MEMORANDUM

YAMABIKO CORPORATION
1-7-2 SUEHIROCHO, OHME, TOKYO 198-8760, JAPAN
TELEFON: 81-428-32-6118. FAKS: 81-428-32-6145.

ECHO®

EE

X750 395-420 0

© 2019 YAMABIKO CORPORATION